IDEJNO RJEŠENJE ARHITEKTURE
Kompleks objekata u funkciji poljoprivrede

info@atimstudio.me

elektronski potpis projektanta	elektronski potpis revidenta
Marko Katnić Digitally signed by Marko Katnić Date: 2025.04.09 10:32:58 +02'00'	

Investitor	„AGRO LOGISTIKA“ d.o.o. Nikšić
Objekat	Kompleks objekata u funkciji poljoprivrede
Lokacija	Katastarske parcele br. 367/3 i 367/5 KO Grbe, u zahvatu PUP-a Opština Danilovgrad
Vrsta tehničke dokumentacije	**IDEJNO RJEŠENJE**
Projektant	A-TIM STUDIO d.o.o. Ulica Ksenije Cicvarić br.39, 81000 Podgorica
Odgovorno lice	mr Marko Katnić, d.i.a.
Glavni inženjer	Mr Marko Katnić d.i.a. br. Lic. UPI 107/7-1686/2

elektronski potpis projektanta	elektronski potpis revidenta

Investitor	„AGRO LOGISTIKA“ d.o.o. Nikšić
Objekat	Kompleks objekata u funkciji poljoprivrede
Lokacija	Katastarske parcele br. 367/3 i 367/5 KO Grbe, u zahvatu PUP-a Opština Danilovgrad
Vrsta tehničke dokumentacije	**IDEJNO RJEŠENJE ARHITEKTURE**
Projektant	A-TIM STUDIO d.o.o. Ulica Ksenije Cicvarić br.39, 81000 Podgorica
Odgovorno lice	mr Marko Katnić, d.i.a.
Glavni inženjer	mr Marko Katnić, d.i.a., br. Lic. UPI 107/7-1686/2

SADRŽAJ DOKUMENTACIJE
IDEJNOG RJEŠENJA ARHITEKTURE

OPŠTA DOKUMENTACIJA

Ugovor između investitora i projektanta
Izvod iz centralnog registra privrednih subjekata Crne Gore
Licenca preduzeća – projektne organizacije
Licenca glavnog inženjera izdata od strane Ministarstva Održivog razvoja i turizma
Potvrda o članstvu Inženjerske komore Crne Gore
Polisa osiguranja od odgovornosti za projektanta
Rješenje o imenovanju glavnog inženjera
Podaci o projektantu
Izjava Glavnog inženjera da je tehnička dokumentacija urađena u skladu sa važećim propisima
Urbanističko tehnički uslovi
List nepokretnosti
Izjava geodetske licencirane organzacije o tačnoj lokaciji planiranog objekta

TEKSTUALNA DOKUMENTACIJA

Projektni zadatak
Tehnički opis
Spisak primjenjenih propisa, preporuka i važećih standarda prema kojima je objekat projektovan i prema kojima će se izvesti radovi

GRAFIČKA DOKUMENTACIJA

GRAFIČKA DOKUMENTACIJA

OSNOVE

Naziv priloga	Šifra priloga	Razmjera priloga
OVJERENA GEODETSKA PODLOGA	IR.ARH.S.01	1:200
ŠIRA SITUACIJA POSTOJEĆEG STANJA	IR.ARH.S.02	1:200
ŠIRA SITUACIJA PLANIRANOG STANJA OSNOVA KROVNE RAVNI	IR.ARH.S.03	1:200
SITUACIJA PLANIRANOG STANJA - OSNOVA PRIZEMLJA	IR.ARH.S.04	1:200
SITUACIJA PLANIRANOG STANJA OSNOVA KROVNE RAVNI	IR.ARH.S.05	1:200
OSNOVA PRIZEMLJA	IR.ARH.O.06	1:50
OSNOVA KROVNE RAVNI	IR.ARH.O.07	1:50

PRESJECI

Naziv priloga	Šifra priloga	Razmjera priloga
PRESJEK A-A'	IR.ARH.P.08	1:50
PRESJEK B-B'	IR.ARH.P.09	1:50
PRESJEK C-C'	IR.ARH.P.10	1:50

FASADE

Naziv priloga	Šifra priloga	Razmjera priloga
SJEVERNA FASADA	IR.ARH.F.11	1:50
JUŽNA FASADA	IR.ARH.F.12	1:50
ZAPADNA FASADA	IR.ARH.F.13	1:50
ISTOČNA FASADA	IR.ARH.F.14	1:50

3D PRIKAZI OBJEKTA

OPŠTA DOKUMENTACIJA

UGOVOR

za izradu Idejnog rješenja za Kompleks objekata u funkciji poljoprivrede koji se nalazi na katastarskim parcelama br. 367/3 i 367/5 KO Grbe, u zahvatu PUP-a Opština Danilovgrad

Sklopljen dana 06.03.2025. godine u Podgorici između:

1. „A-TIM STUDIO" d.o.o. Podgorica, Ulica Ksenije Cicvarić, br. 39, 81000 Podgorica, koga zastupa direktor Marko Katnić i

2. „AGRO LOGISTIKA" d.o.o. Nikšić, Podgorički put bb, Nikšić

PREDMET UGOVORA

Član 1.

Predmet ugovora je izrada Idejnog rješenja Kompleksa objekata u funkciji pojoprivrede koji se nalazi na katastarskim parcelama br. 367/3 i 367/5 KO Grbe, u zahvatu PUP-a Opština Danilovgrad.

Tehnička dokumentacija će se raditi u skladu sa odredbama Zakona o planiranju prostora i izgradnji objekata (Sl. List CG, br. 64/17, 44/2018, 11/2019-ispr. i 82/2020) i Pravilnikom o načinu izrade, razmjeri i bližoj sadržini tehničke dokumentacije.

Član 2.

Projektant garantuje da će posao iz predmeta ovog ugovora izraditi u svemu prema odredbama Zakona o planiranju prostora i izgradnji objekata, Pravilnika o načinu izrade, razmjeri i bližoj sadržini tehničke dokumentacije, normativima i standardima koji se primjenjuju prilikom izrade tehničke dokumentacije predmetne vrste, kao i sa ponudom Projektanta koja je prethodila ovom Ugovoru.

Član 3.

Projektant se obavezuje da tehničku dokumentaciju uradi kvalitetno i na vrijeme, poštujući savremena dostignuća tehnologije. Takođe se obavezuje da u okviru ugovorene cijene preda Investitoru predmetnu dokumentaciju iz člana 1. ovog Ugovora u 1 (jednom) primjerku u analognoj formi i 3 (tri) primjerka u digitalnoj formi.

CIJENA I NAČIN PLAĆANJA

Član 4.

Cijena i način plaćanja za izradu tehničke dokumentacije je u skladu sa dostavljenom i prihvaćenom ponudom.

ROK IZRADE

Član 5.

Rok za izradu Idejnog rješenja arhitekture je 35 dana od dana potpisivanja Ugovora za izradu tehničke dokumentacije.

Član 6.

U slučaju da Projektant neopravdano kasni sa predajom ugovorene dokumentacije više od 7 (sedam) dana, Investitor stiče pravo da uz prethodno obavještavanje Projektanta jednostavno raskine Ugovor i angažuje drugog Projektanta.

OSTALE ODREDBE

Član 7.

Investitor i Projektant su saglasni da će se na sve što nije predviđeno odredbama ovog Ugovora primjenjivati odredbe Zakona o obligacionim odnosima.

Član 8.

U slučaju spora po odredbama ovog ugovora nadležan je Privredni sud u Podgorici.

Ovaj Ugovor je sačinjen u 4 (četiri) istovjetna primjerka od kojih svaka ugovorna strana zadržava po 2 (dva) primjerka.

PROJEKTANT

A-TIM Studio d.o.o.
PODGORICA
Marko Katnić

INVESTITOR

AGRO LOGISTIKA D.O.O.
NIKŠIĆ

IZVOD IZ CENTRALNOG REGISTRA PRIVREDNIH SUBJEKATA PORESKE UPRAVE

Registarski broj 5 - 0750403 / 005 Datum registracije: 18.01.2016.
PIB: 03075109 Datum promjene podataka: 14.12.2023.

DRUŠTVO ZA PROIZVODNJU, PROMET I USLUGE, EXPORT-IMPORT "A-TIM STUDIO" D.O.O. - PODGORICA

Broj važeće registracije: /005

Skraćeni naziv: A-TIM STUDIO
Telefon: +38269078851
eMail: atimstudio.info@gmail.com
Web adresa:
Datum zaključivanja ugovora: 15.01.2016.
Datum donošenja Statuta: 15.01.2016. Datum promjene Statuta: 16.05.2022.
Adresa glavnog mjesta poslovanja: KSENIJE CICVARIĆ 39 PODGORICA
Adresa za prijem službene pošte: KSENIJE CICVARIĆ 39 PODGORICA
Adresa sjedišta: KSENIJE CICVARIĆ 39 PODGORICA
Pretežna djelatnost: 7112 Inženjerske djelatnosti i tehnicko savjetovanje
Obavljanje spoljno-trgovinskog poslovanja: DA
Oblik svojine: Privatna
Porijeklo kapitala: Domaći
Upisani kapital: 2,00Euro (Novčani 2,00Euro, nenovčani 0,00Euro)

OSNIVAČI:

ŽELJKO RATIĆ 2406958383928 CRNA GORA
Uloga: Osnivač
Udio: 50% Adresa: 27.MARTA BR.G7/8 PODGORICA CRNA GORA

1/2

MARKO KATNIĆ 0104988254991 CRNA GORA

Uloga: Osnivač

Udio: 50% Adresa: ŠAVNIČKA BR.1/5 PODGORICA CRNA GORA

LICA U DRUŠTVU:

TONJA KATNIĆ 1709987215146 CRNA GORA

Adresa: VAKA DJUROVIĆA 82/2 PODGORICA CRNA GORA

Uloga: Ovlašćeni zastupnik

Ovlašćenja u prometu: Neograničeno ( )

Ovlašćen da djeluje: POJEDINAČNO ( )

MARKO KATNIĆ 0104988254991 CRNA GORA

Adresa: ŠAVNIČKA BR.1/5 PODGORICA CRNA GORA

Uloga: Izvršni direktor

Ovlašćenja u prometu: Neograničeno ( )

Ovlašćen da djeluje: POJEDINAČNO ( )

Izdato: 06.02.2025 godine u 10:53h **MP** **Podgorica**

Crna Gora PORESKA UPRAVA Podgorica 31

Načelnica

Sanja Bojanić

Nazija Nikčević

2/2

Crna Gora
Ministarstvo ekologije,
prostornog planiranja i urbanizma
Odjeljenje za licenciranje, registar i drugostepeni postupak

Adresa: IV proleterske brigade broj 19
81000 Podgorica, Crna Gora
tel: +382 20 446 200
fax: +382 20 446 215

Broj: UPI 14-332/23-606/2

Podgorica, 18.05.2023. godine

Ministarstvo ekologije, prostornog planiranja i urbanizma, postupajući po zahtjevu privrednog društva DOO "A-TIM STUDIO" PODGORICA, broj UPI 14-332/23-606/1 od 09.05.2023. godine, za izdavanje licence za projektanta i izvođača radova, na osnovu člana 135 Zakona o planiranju prostora i izgradnji objekata ("Službeni list CG", br. 64/17, 44/18, 63/18, 11/19, 82/20, 86/22 i 4/23), člana 12 Uredbe o organizaciji i načinu rada državne uprave ("Službeni list CG", br. 49/22, 52/22, 56/22, 82/22, 110/22 i 139/22) i čl. 18 i 46 stav 1 Zakona o upravnom postupku ("Službeni list CG", br. 56/14, 20/15, 40/16 i 37/17), donijelo je

R J E Š E NJ E

Privrednom društvu **DOO "A-TIM STUDIO" PODGORICA,** izdaje se

LICENCA

projektanta i izvođača radova

na period od **pet godina.**

O b r a z l o ž e nj e

Aktom broj UPI 14-332/23-606/1 od 09.05.2023. godine, ovom ministarstvu, obratilo se privredno društvo DOO "A-TIM STUDIO" PODGORICA, pretežna djelatnost - 7112 - Inženjerske djelatnosti i tehničko savjetovanje, zahtjevom za izdavanje licence za projektanta i izvođača radova. Uz zahtjev privredno društvo je priložilo sljedeće dokaze:

1) rješenje broj UPI 107/7-1686/2 od 10.04.2018. godine, kojim je **Marku Katniću, dipl. inženjer arhitekture,** izdata licenca ovlašćenog inženjera za obavljanje djelatnosti izrade tehničke dokumentacije i građenje objekta, donijeto od strane Ministarstva održivog razvoja i turizma;
2) ugovor o radu sa Markom Katnićem, broj 14/2016 od 18.01.2016. godine, na neodređeno vrijeme;
3) rješenje broj UPI 072/7-149/2 od 30.06.2021. godine, kojim je **Stefanu Erakoviću, stepen specijaliste (Spec.Sci) građevinarstva - hidrotehnički smjer,** izdata licenca ovlašćenog

inženjera za obavljanje djelatnosti izrade tehničke dokumentacije i građenje objekta, donijeto od strane Ministarstva ekologije, prostornog planiranja i urbanizma;

4) ugovor o radu sa Stefanom Erakovićem, od 16.01.2023. godine;
5) rješenje broj UPI 107/7-3317/2 od 29.10.2018. godine, kojim je **Kotlaja Miljanu, dipl. inženjer elektrotehnike - stepen specijaliste (Spec.Sci), smjer energetika i automatika,** izdata licenca ovlašćenog inženjera za obavljanje djelatnosti izrade tehničke dokumentacije i građenje objekta, donijeto od strane Ministarstva održivog razvoja i turizma;
6) ugovor o radu sa Kotlaja Miljanom, od 03.05.2023. godine, na neodređeno vrijeme;
7) izvod iz Centralnog registra privrednih subjekata, registarski broj 5 - 0750403 / 004.

Ministarstvo ekologije, prostornog planiranja i urbanizma razmotrilo je podnijeti zahtjev sa priloženom dokumentacijom i odlučilo kao u dispozitivu rješenja a ovo iz sljedećih razloga:

Odredbom člana 122 stav 1 Zakona o planiranju prostora i izgradnji objekata propisano je, u bitnom, da je privredno društvo koje izrađuje tehničku dokumentaciju (projektant), odnosno privredno društvo koje gradi objekat (izvođač radova), dužno da za obavljanje djelatnosti izrade tehničke dokumentacije, dijela tehničke dokumentacije odnosno građenje ili izvođenje pojedinih vrsta radova na građenju objekata, ima najmanje jednog zaposlenog ovlašćenog inženjera po vrsti projekta koji izrađuje i to za: arhitektonski, građevinski, elektrotehnički i mašinski projekat, odnosno vrsti radova koje izvodi na osnovu tih projekata. Stavom 2 prethodno navedenog člana propisano je da obavljanje pojedinih poslova iz prethodnog stava projektant, odnosno izvođač radova može da obezbijedi na osnovu zaključenog ugovora sa drugim privrednim društvom koje ima zaposlenog ovlašćenog inženjera za određenu vrstu projekta odnosno radova.

Dalje, članom 137 stav 2 prethodno navedenog zakona propisuje se da se licenca za privredno društvo izdaje za period od pet godina.

Prema članu 5 Pravilnika o načinu i postupku izdavanja, mirovanja licence i načinu vođenja registra licenci ("Službeni list CG", br. 79/17, 78/21 i 102/21), propisano je da se u postupku izdavanja licence projektanta i izvođača radova provjerava: 1) da li podnosilac zahtjeva u radnom odnosu ima zaposlenog ovlašćenog inženjera; i 2) licenca ovlašćenog inženjera.

Odredbom člana 136 stav 4 Zakona o planiranju prostora i izgradnji objekta propisano je da je imalac licence dužan da obavijesti ministarstvo o svim promjenama uslova na osnovu kojih je izdata licenca za obavljanje djelatnosti, u roku od 15 dana od dana nastanka promjene.

Postupajući po predmetnom zahtjevu, ministarstvo je, na osnovu raspoloživih dokaza, utvrdilo da su ispunjeni uslovi propisani zakonom i pravilnikom, i odlučilo kao u dispozitivu rješenja.

UPUTSTVO O PRAVNOJ ZAŠTITI: Protiv ovog rješenja može se pokrenuti upravni spor tužbom kod Upravnog suda, u roku od 20 dana od dana prijema istog.

Crna Gora Ministarstvo ekologije, prostornog planiranja i urbanizma PODGORICA

OVLAŠĆENO SLUŽBENO LICE

Petar Vučinić

MINISTARSTVO ODRŽIVOG RAZVOJA I TURIZMA
DIREKTORAT ZA INSPEKCIJSKI NADZOR
I LICENCIRANJE
Direkcija za licenciranje
Broj: UPI 107/7-1686/2
Podgorica, 10.04.2018. godine

Ministarstvo održivog razvoja i turizma, rješavajući po zahtjevu mr Marka Katnića, dipl.inž. arhitekture, iz Podgorice, za izdavanje licence za ovlašćenog inženjera, na osnovu člana 135 st. 1 i 2 Zakona o planiranju prostora i izgradnji objekata ("Službeni list Crne Gore " br. 64/17) i člana 46 stav 1 Zakona o upravnom postupku ("Službeni list Crne Gore " br. 56/14, 20/15, 40/16 i 37/17), donosi

R J E Š E NJ E

1. IZDAJE SE mr MARKU KATNIĆU, dipl.inž.arhitekture, iz Podgorice, LICENCA ovlašćenog inženjera za obavljanje djelatnosti izrade tehničke dokumentacije i građenje objekta.

2. Ova Licenca se izdaje na neodređeno vrijeme.

O b r a z l o ž e nj e

Aktom, br. UPI 107/7-1686/1 od 28.03.2018.godine, mr Marko Katnić, dipl.inž.arhitekture, iz Podgorice, obratio se ovom ministarstvu zahtjevom za izdavanje licence ovlašćenog inženjera za obavljanje djelatnosti izrade tehničke dokumentacije i građenje objekta.

Uz zahtjev imenovani je ovom ministarstvu dostavio sledeće dokaze:

- Lična karta (ovjerena fotokopija);
- Rješenje Ministarstva prosvjete UPI br.05-1-400/1 od 03. aprila 2014. godine, kojim se Marku Katniću, priznaje Diploma o stečenom visokom obrazovanju i stručnom nazivu Magistar u oblasti arhitekture, nakon završenih studija u trajanju od pet godina, koja je izdata na Univerzitetu La Sapienza u Rimu, Republika Italija (ovjerena fotokopija);
- Rješenje Inženjerske komore Crne Gore kojim se Mr Marku R. Katniću, dipl.inž.arh., iz Podgorice, izdaje licenca odgovornog projektanta za izradu projekata unutrašnje arhitekture i projekata uređenja terena, br. 01-628/2 od 01.06.2017. godine;
- Rješenje Inženjerske komore Crne Gore kojim se Mr Marku R. Katniću, dipl.inž.arh., iz Podgorice, izdaje licenca odgovornog projektanta za izradu projekata arhitekture objekata i projekata unutrašnjih instalacija vodovoda i kanalizacije, br. 01-60/3 od 02.02.2017. godine;
- Rješenje Inženjerske komore Crne Gore kojim se Mr Marku R. Katniću, dipl.inž.arh., iz Podgorice, izdaje licenca za izvođenje građevinskih i građevinsko zanatskih radova na arhitektonskim objektima i radova na unutrašnjim instalacijama vodovoda i kanalizacije, br. 01-60/4 od 02.02.2017. godine;
- Radna knjižica (ovjerena fotokopija);
- Uvjerenje Ministarstva pravde da u kaznenoj evidenciji ne postoje podaci o osuđivanosti za imenovanog.

Ministarstvo održivog razvoja i turizma, razmotrilo je podnijeti zahtjev pa je odlučilo kao u dispozitivu ovog rješenja, a ovo iz sledećih razloga:

Naime, članom 123 stav 1 Zakona o planiranju prostora i izgradnji objekata (»Službeni list Crne Gore » br. 64/17), propisano je da ovlašćeni inženjer može da bude fizičko lice koje obavlja poslove izrade tehničke dokumentacije odnosno građenje objekta, odgovarajuće struke, sa visokim obrazovanjem, odnosno najmanje kvalifikacijom VII1 podnivoa okvira kvalifikacije i najmanje tri godine radnog iskustva na stručnim poslovima izrade tehničke dokumentacije i građenja objekta.

Članom 3 stav 1 tačka 1 Pravilnika o načinu i postupku izdavanja, mirovanja licence i načinu vođenja registara licenci („Službeni list Crne Gore „ br. 79/17), utvrđene su vrste licenci, a između ostalih i licenca ovlašćenog inženjera koja se izdaje fizičkom, licu za obavljanje djelatnosti izrade tehničke dokumentacije i građenje objekta.

Članom 4 stav 1 tač. 1-4. Pravilnika, utvrđeno je da se u postupku izdavanja licence ovlašćenog inženjera, provjerava: 1) identitet podnosioca zahtjeva; 2) da li podnosilac zahtjeva posjeduje visoko obrazovanje, odnosno najmanje kvalifikacije VII1 podnivoa okvira kvalifikacija, odnosno da li je izvršeno priznavanje inostrane obrazovne isprave najmanje kvalifikacije VII1 podnivoa okvira kvalifikacija; 3) da li podnosilac zahtjeva ima najmanje tri godine radnog iskustva na stručnim poslovima izrade tehničke dokumentacije i građenju objekta sa visokim obrazovanjem, odnosno najmanje kvalifikacije VII1 podnivoa okvira kvalifikacije i 4) da li je podnosilac zahtjeva osuđivan za krivično djelo za koje se gonjenje preduzima po službenoj dužnosti.

Stavom 3 istog člana Pravilnika, utvrđeno je da se radno iskustvo u smislu stava 1 tačka 3 ovog člana, smatra radno iskustvo u svojstvu saradnika na izradi tehničke dokumentacije na građenju objekta, odnosno izvođenja pojedinih radova na građenju objekta. Stavom 4 istog člana Pravilnika, utvrđeno je da se izuzetno od stava 3 ovog člana, fizičkom licu koje posjeduje licencu za izradu tehničke dokumentacije i građenje objekata, izdatu po propisima koji su važili do donošenja ovog propisa, radno iskustvo može dokazati na osnovu uvida u dokumentaciju koja je bila osnov za njeno izdavanje.

Članom 137 stav 1 Zakona, propisano je da se licenca za fizičko lice izdaje na neodređeno vrijeme.

Rješavajući po predmetnom zahtjevu, a na osnovu uvida u dostavljene dokaze, ovo ministarstvo nalazi, da su se u konkretnoj pravnoj stvari stekli uslovi za primjenu čl. 123 stav 1 i 135 stav 2 Zakona o planiranju prostora i izgradnji objekata, a u vezi čl 3 stav 1 tač. 1 i čl. 4 Pravilnika o načinu i postupku izdavanja, mirovanja licence i načinu vođenja registara licenci.

Saglasno izloženom, riješeno je kao u dispozitivu ovog rješenja.

PRAVNA POUKA: Protiv ovog rješenja može se pokrenuti upravni spor tužbom kod Upravnog suda Crne Gore u roku od 20 dana od dana prijema istog.

OVLAŠĆENO SLUŽBENO LICE

Nikola Petrović

IV Proleterske brigade broj 19, 81000 Podgorica
Tel: (+382) 20 446 269; (+382) 20 446 339 ; Fax: (+382) 20 446-215
Web: www.mrt.gov.me

INŽENJERSKA KOMORA CRNE GORE

Broj:05-4573

Podgorica,18.12.2024. godine

Na osnovu čl. 143, čl. 146 stav 1 tačka 2 i čl. 149 stav 1 tačka 1
Zakona o planiranju prostora i izgradnji objekata
(„Službeni list Crne Gore“, br. 64/17, 44/18, 63/18, 11/19, 82/20, 86/22, 004/23)
i evidencije Registra članova Inženjerske komore Crne Gore, izdaje se

POTVRDA

o članstvu u Inženjerskoj komori Crne Gore

Mr MARKO R. KATNIĆ, diplomirani inženjer arhitekture, prebivalište PODGORICA,
član je Inženjerske komore Crne Gore do 31.12.2025. godine.

Reg.br. 4145

OVLAŠĆENO SLUŽBENO LICE
Ljiljana Vujić, dipl.pravnica

INŽENJERSKA KOMORA CRNE GORE PODGORICA

lovćen

Broj Polise / Računa: ODG006049
O.J. obračuna: 3104
Podružnica: 31_Zastupnik PG2
Veza sa Polisom:
Zamjena polise: ODG004898

POLISA OSIGURANJA / RAČUN **BROJ POLISE / RAČUNA: ODG006049**

UGOVARAČ: **A-TIM STUDIO D.O.O, Ul.Ksenije Cicvarić 39, PODGORICA**, JMBG/PIB: 03075109

OSIGURANIK: **A-TIM STUDIO D.O.O, Ul.Ksenije Cicvarić 39, PODGORICA**, JMBG/PIB: 03075109

TRAJANJE OSIGURANJA: Polisa važi od **29.11.2024. u 00:00** do **28.11.2025. u 23:59**

NAČIN OSIGURANJA: Osigurava se na sume osiguranja koje je odredio ugovarač osiguranja

USLOVI OSIGURANJA: Ovo osiguranje je zaključeno shodno ZOO i sledećim uslovima: Opšti uslovi za osiguranje projektantske odgovornosti (US-odp/99-06-cg); Klauzula o isključenju pokrića u vezi sa infektivnom bolešću (Covid-19) (KL-covid/20-12-cg)

Osigurava se:	**Suma osiguranja €**	**Premija €**
Šifra: 13110ODP		
1.**Opasnost: Projektantska odgovornost**		
1.1. (P.O.- Odgovornost za fizička oštećenja i uništenja po uslovima US-odp (član 1. stav 1.) i odgovornost iz tehničkog nadzora "konsaltinga" po uslovima US-odp (član 1. stav 3)): Osiguranjem su pokriveni odštetni zahtjevi (zahtjevi za naknadu štete)ispostavljeni osiguraniku za štete nastale usled greške u tehničko računskim i statičkim osnovama ,te izračunavanjima ,kalkulacijama,konstrukciji i tehničkoj izradi projektne dokumentacije ,ukoliko greška ,za vrijeme pokrića osiguranja , ima za posledicu oštećenje ili uništenje osiguranog objekta,(takozvana fizička oštećenja) koji se izvodi odnosno izgradjuje /montira po projektu kojeg je izradio osiguranik.Po ovim uslovima se pod objektima smatraju kako gradjevinski objekti tako i mašinska ,električna i druga (ostala) oprema.Predvidjena vrijednost svih projektnih radova u narednoj osiguravajućoj godini :80,000.00€ Uključeno je osiguravajuće pokriće koje se odnosi na greške koje proizilaze iz tehničkog nadzora ,revidovanja projekata i konsaltinga.Isključeno je pokriće za greške ,odnosno troškove ,koje nemaju za posledicu fizičko oštećenje ,već potrebu za izradom ,nabavkom ili ugrdnjom novog elementa ili dijela.Uključeno pokriće tokom garancije na period od 1 godine.Učešće u štetii 10% a minimalno 600€.Godišnji agregat :200,000.00€ Iz osiguravajućeg pokrića su isključene štete koje nastaju tokom izvodjenja radova(odgovornost izvodjača radova)Sastavni dio polise Klauzula o isključenju pokrića u vezi sa infektivnom bolešću (Covid-19)(KL-covid/20-12-cg).	200.000,00€	260,00€
A Uključena odgovornost za fizička oštećenja i uništenje (Vrijednost godišnje realizacije svih projekata do 108.000EUR) (0.325%)		
B Doplatak za uvećanu sumu osiguranja (150%)		*390,00€*
C Osiguranik kod svake štete učestvuje sa 10% od priznate štete a min 600 EUR (0%)		
D Godišnji agregat jednostruki (20%)		*-130,00€*
E Popust za period garancije od jedne godine (5%)		*-26,00€*
F trajanje do 1 godine (100%)		

OS - 01 / I

Lovćen Osiguranje AD ul. Slobode 13A 81000 Podgorica; PIB:02018560; PDV: 20/31-00113-8; Tel: 020 404 400 www.lo.co.me email: info@lo.co.me

Strana: 1 od 2
Štampano: 21.11.2024 15:27

a·tim

lovćen

Broj Polise / Računa: ODG006049
O.J. obračuna: 3104
Podružnica: 31_Zastupnik PG2

Veza sa Polisom:
Zamjena polise: ODG004898

POLISA OSIGURANJA / RAČUN

BROJ POLISE / RAČUNA: ODG006049

UGOVARAČ: **A-TIM STUDIO D.O.O, Ul.Ksenije Cicvarić 39, PODGORICA**, JMBG/PIB: 03075109

OSIGURANIK: **A-TIM STUDIO D.O.O, Ul.Ksenije Cicvarić 39, PODGORICA**, JMBG/PIB: 03075109

TRAJANJE OSIGURANJA: Polisa važi od **29.11.2024. u 00:00** do **28.11.2025. u 23:59**

NAČIN OSIGURANJA: Osigurava se na sume osiguranja koje je odredio ugovarač osiguranja

USLOVI OSIGURANJA: Ovo osiguranje je zaključeno shodno ZOO i sledećim uslovima: Opšti uslovi za osiguranje projektantske odgovornosti (US-odp/99-06-cg); Klauzula o isključenju pokrića u vezi sa infektivnom bolešću (Covid-19) (KL-covid/20-12-cg)

Osigurava se: **Suma osiguranja €** **Premija €**

Napomena: Sastavni dio polise Klauzula o isključenju pokrića u vezi sa infektivnom bolešću (Covid-19)(KL-covid/20-12-cg)
Tel.067/142-899

BRUTO PREMIJA:	**494,00€**
POREZ NA PREMIJU:	**44,46€**
UKUPAN IZNOS ZA NAPLATU:	**538,46€**

petstotridesetosam i 46/100 eura

Polisa se smatra računom. PDV nije zaračunat na osnovu člana 27. Zakona o PDV-u. Ugovorena dinamika plaćanja premije osiguranja:

1.	29.11.2024	538,46€

Način plaćanja prve uplate: **Po pratećoj fakturi**

Molimo vas da naznačene iznose u ugovorenim rokovima uplatite na naš žiro račun: 510-8173-62 CKB; 530-1357-16 NLB; 535-4815-87 PB; 565-203-60 LB sa pozivom na broj: **R/ODG006049**. Smatra se da je premija plaćena onog dana kada pristigne uplata na račun osiguravača.

Pravo na naknadu štete po ovoj polisi počinje od dana i časa koji je na polisi označen kao početak osiguranja ukoliko je do tada plaćena premija, a inače po isteku 24 časa dana kada je premija plaćena (čl. 1010 st. 1 Zakona o obl. odnosima (SLRCG br. 022/17)). Ukoliko se premija ne plaća u dogovorenim rokovima primjenjuje se Zakon o obligacionim odnosima.
Ako nije obračunata premija za proširenje osiguravajućeg pokrića ili za povećanu opasnost, osiguranik ima osiguravajuće pokriće samo za dio odštete odnosno naknade iz osiguranja, u srazmjeri između premije koja je obračunata i premije koja je trebala biti obračunata.
Potpisivanjem odnosno sklapanjem ugovora o osiguranju i prijemom obavještenja o obradi podataka o ličnosti od strane ugovarača osiguranja, osiguravač može da koristi i obrađuje lične podatke iz ugovora o osiguranju i da navedene podatke prenosi na druga pravna lica u zemlji i inostranstvu, a čije učešće je neophodno za ispunjavanje obaveza iz ugovora o osiguranju. Pritom ugovarač osiguranja daje izričitu saglasnost za posebne kategorije ličnih podataka, a u slučaju da je obrada takvih podataka potrebna za ispunjenje obaveza iz ugovora o osiguranju. Sa sadržinom ove odredbe, upoznata su i saglasna i sva lica sa čijim ličnim podacima je ugovarač osiguranja upoznao osiguravača prilikom zaključivanja ugovora , a što ugovarač osiguranja potvrđuje potpisom ugovora o osiguranju. Način na koji osiguravač obrađuje podatke o ličnosti nalazi si se u obavještenju o obradi podataka (https://www.lo.co.me/ostalo/zastita-podataka).

50272 - VUKOTIĆ ZORICA

Osiguravač

U Podgorici, 21.11.2024

Ugovarač osiguranja

Osiguravač zadržava pravo da u roku od 30 dana od dana izdavanja polise, popravi računske ili neke druge greške učinjene od strane zastupnika. Uslovi osiguranja koji prate ovu polisu (osim ZOO) su ugovaraču uručeni i čine sastavni dio ove polise, što potvrđuje svojim potpisom ugovarač osiguranja.

OS - 01 / I

Lovćen Osiguranje AD ul. Slobode 13A 81000 Podgorica; PIB:02018560; PDV: 20/31-00113-8; Tel: 020 404 400 www.lo.co.me email: info@lo.co.me

Štampano: 21.11.2024 15:27

Na osnovu odredbi Zakona o uređenju prostora i izgradnji objekata (Sl. List CG, br. 64/17, 44/18, 63/18, 11/19, 82/20 i 86/22) i Statuta preduzeća A-TIM Studio d.o.o. donosim sljedeće

R J E Š E NJ E

O imenovanju mr Marka Katnića dipl. ing. arh za Glavnog inženjera idejnog rješenja arhitekture Kompleksa objekata u funkciji poljoprivrede koji se nalazi na katastarskim parcelama br. 367/3 i 367/5 KO Grbe, u zahvatu PUP-a Opština Danilovgrad.

Podgorica, 06. februar 2025. godine

Izvršni direktor:
Marko Katnić

PODACI O OVLAŠĆENIM INŽENJERIMA

NAZIV OBJEKTA	PROJEKTANT	GLAVNI INŽENJER
Kompleks objekata u funkciji poljoprivrede	**A-TIM STUDIO d.o.o.** licenca br. 107/7-2487/2, Ulica Ksenije Cicvarić, br.39, Podgorica tel. +38267643855, info@atimstudio.me	Mr Marko Katnić d.i.a. Licenca br. 107/7-1686/2

IELOVI TEHNIČKE DOKUMENTACIJE

PROJEKAT	PROJEKTANT	ODGOVORNI INŽENJER
Idejno rješenje arhitekture	**A-TIM STUDIO d.o.o.** licenca br. 107/7-2487/2, Ulica Ksenije Cicvarić, br.39, Podgorica tel. +38267643855, info@atimstudio.me	Mr Marko Katnić d.i.a. Licenca br. 107/7-1686/2

IZJAVA GLAVNOG INŽENJERA DA JE TEHNIČKA DOKUMENTACIJA IZRAĐENA U SKLADU SA VAŽEĆIM PROPISIMA

OBJEKAT	Kompleks objekata u funkciji poljoprivrede
LOKACIJA	Katastarske parcele br. 367/3 i 367/5 KO Grbe, u zahvatu PUP-a Opština Danilovgrad
DIO TEHNIČKE DOKUMENTACIJE	IDEJNO RJEŠENJE ARHITEKTURE
GLAVNI INŽENJER	Mr Marko Katnić d.i.a. Licenca br. 107/7-1686/2

I Z J A V LJ U J E M

da je ovaj projekat urađen u skladu sa:

- Zakonom o planiranju prostora i izgradnji objekata i podzakonskim aktima donešenim na osnovu navedenog zakona;
- posebnim propisima koji direktno ili na drugi način utiču na osnovne zahtjeve za objekte;
- pravilima struke i
- urbanističko-tehničkim uslovima.

(potpis glavnog inženjera)

Podgorica, 06.04.2025.godine

(mjesto i datum)

(potpis odgovornog lica)

1. INVESTITOR RADOVA

Fizičko lice:

Privredno društvo

Naziv: AGRO LOGISTIKA d.o.o.

Sjedište: Nikšić

Pravno lice

Naziv:

Sjedište:

Preduzetnik

Naziv:

Sjedište:

Oblik svojine

Privatno: 1 ☒

Javno: 2 ☐

Porijeklo kapitala

Domaći: 1 ☒

Strani: 2 ☐

2. LOKACIJA

Opština: Danilovgrad

Adresa: Katastarske parcele br. 367/3 i 367/5 KO Grbe

Opština Danilovgrad

3. NAZIV OBJEKTA

Kompleks objekata u funkciji poljoprivrede

4. VRSTA RADOVA

Novogradnja 1 ☒

Rekonstrukcija - dogradnja/nadogradnja 2 ☐

Rekonstrukcija - u postojećim gabaritima 3 ☐

5. VRIJEDNOST RADOVA U HILJADAMA EURA

- €

6. POVRŠINA I ZAPREMINA OBJEKTA

Bruto površina objekta 3 083.40 m^2

Bruto zapremina objekta 27 630.00 m^3

7. SISTEM GRAĐENJA OBJEKTA

Tradicionalni:	1 ☒
Polumontažni:	2 ☐
Montažni:	3 ☐

8. VELIČINA OBJEKTA, PREMA BROJU SPRATOVA

Ispod zemlje:	0	/
Iznad zemlje:	0	+9.00

9. INSTALACIJE U OBJEKTU

Vodovod

Ima:	1 ☒
Nema:	2 ☐

Kanalizacija

Ima:	1 ☒
Nema:	2 ☐

Centralno grijanje

Ima:	1 ☐
Nema:	2 ☒

Lift

Ima:	1 ☐
Nema:	2 ☒

10. DA LI IMA STANOVA U OBJEKTU

Da	1 ☐
Ne	2 ☒

11. Stanovi	**broj**	**korisna površina- m²**
Ukupno	- - -	- - - - - -
Od toga:		
garsonjere	- - -	- - - - - -
1-sobni	- - -	- - - - - -
2-sobni	- - -	- - - - - -
3-sobni	- - -	- - - - - -
4-sobni	- - -	- - - - - -
5-sobni	- - -	- - - - - -
6-sobni	- - -	- - - - - -
7 i višesobni	- - -	- - - - - -

12. KUHINJA	**broj**
Kuhinja površine 4m² i više	- - -
Kuhinja površine manje od 4m²	- - -

13. KORISNA POVRŠINA POSLOVNOG PROSTORA

/ m²

URBANISTIČKO TEHNIČKI USLOVI

URBANISTIČKO - TEHNIČKI USLOVI

1	CRNA GORA **OPŠTINA DANILOVGRAD** Sekretarijat za urbanizam i zaštitu životne sredine Broj: 06-332/24-723/1 Danilovgrad, 08.08.2024. godine	ДАНИЛОВГРАД
2	Sekretarijat za urbanizam i zaštitu životne sredine na osnovu člana 74. Zakona o planiranju prostora i izgradnji objekata („Sl. list CG" br. 64/17, 44/18, 63/18, 11/19, 82/20, 86/22 i 04/23), člana 1 Uredbe o povjeravanju dijela poslova Ministarstva prostornog planiranja i urbanizma i državne imovine jedinicama lokalne samouprave („Sl. list CG", br. 012/24 i 73/24), Odluke o donošenju Prostorno urbanističkog plana Opštine Danilovgrad ("Sl. list Crne Gore - opštinski propisi", br. 12/14), Odluke o donošenju Izmjena i dopuna Prostorno urbanističkog plana opštine Danilovgrad u dijelu GUR-a Danilovgrada i GUR-a Spuža u Danilovgradu („Službeni list Crne Gore - Opštinski propisi, broj 17/2018"), Odluke o donošenju izmjena i dopuna Prostorno - urbanističkog plana Opštine Danilovgrad u dijelu Generalne urbanističke razrade „Spuž" ("Službeni list Crne Gore", br. 70/2019), Odluke o proglašenju Parka prirode "Rijeka Zeta" ("Službeni list CG", br. 69/19) i podnijetog zahtjeva **„AGRO LOGISTIKA" DOO NIKŠIĆ**, izdaje:	
3	**URBANISTIČKO-TEHNIČKE USLOVE** **za izradu tehničke dokumentacije**	
4	Kat. parcele br. 367/3 i 367/5 KO Grbe, u zahvatu Prostorno urbanističkog plana Opštine Danilovgrad	
5	**PODNOSILAC ZAHTJEVA:**	**„AGRO LOGISTIKA" DOO NIKŠIĆ**
6	**POSTOJEĆE STANJE**	
	Uvidom u priloženu dokumentaciju, kopiju plana, list nepokretnosti br. 993 za KO Grbe i važeću plansku dokumentaciju, konstatovano je da se kat. parcele br.367/3 i 367/5, svojina DOO „AGRO LOGISTIKA" NIKŠIĆ, nalaze u zahvatu Prostorno urbanističkog	

plana Opštine Danilovgrad- Generalno urbanističko rešenje za Spuž (urbanistička zona 5).

Prema grafičkom prilogu br. 02 „Postojeća namjena površina" predmetne kat.parcele pripadaju Poljoprivrednom zemljištu.

Kat. parcele br. 367/3 i 367/5 su po gore navedenom listu nepokretnosti ukupne površine P=6853 m^2.

7	**PLANIRANO STANJE**
7.1.	**Namjena parcele odnosno lokacije**

Kat. parcele br. 367/3 i 367/5 KO Grbe su definisane koordinatnim tačkama u grafičkom prilogu. Navedene parcele se nalaze u zahvatu Prostorno urbanističkog plana Opštine Danilovgrad u okviru Generalnog urbanističkog rešenja za Spuž (urbanistička zona 5) i pripadaju Površinama za industriju i proizvodnju, a kako je prikazano u grafičkom prilogu br. 03 Plan namjene površina.

Predmetne kat. parcele se nalaze u zahvatu Parka prirode Rijeka Zeta i pripadaju III zoni zaštite, a kako je prikazano u grafičkom prilogu Izvod iz studije zaštite i uspostavljanja zaštićenog prirodnog dobra dolina rijeke Zete, pri čemu je potrebno, a shodno čl. 40 Zakona o zaštiti prirode (Sl. list CG br. 54/16 i 18/2019) pribaviti dozvolu od Agencija za zaštitu prirode i životne sredine za radnje, aktivnosti i djelatnosti u zaštićenom području.

POVRŠINE ZA INDUSTRIJU I PROIZVODNJU

Namjena

- Namjena Industrija i proizvodnja, definisana je kao pretežna namjena i podrazumijeva proizvodne delatnosti, servise, skladišta, veće sadržaje trgovine i usluga i sl.
- Kompatibilne namjene su stanovanje male gustine i centralne djelatnosti u zonama koje već sadrže ove namjene.
- Pretežna namjena mora zauzimati minimum 70,0% površina u okviru ukupne površine urbanističke zone pod ovom namjenom.

STUDIJA ZAŠTITE PRIRODNOG DOBRA DOLINA RIJEKE ZETE

Odluku o proglašenju Parka prirode "Rijeka Zeta"
"Službeni list CG", br. 69/2019"

Predmetne kat. parcele se nalaze u zahvatu Parka prirode Rijeka Zeta i pripadaju III zoni zaštite, a kako je prikazano u grafičkom prilogu Izvod iz studije zaštite i uspostavljanja zaštićenog prirodnog dobra dolina rijeke Zete.

Zona zaštite III (Izvod iz studije zaštite prirodnog dobra Dolina rijeke Zete)

U zoni zaštite III sa režimom održivog korišćenja mogu se:
- sprovoditi intervencije u cilju restauracije, revitalizacije i ukupnog unaprjeđenja zaštićenog područja;
- razvijati naselja i prateća infrastruktura u mjeri u kojoj se ne izaziva narušavanje osnovnih vrijednosti područja;
- vršiti radovi na uređenju objekata kulturno-istorijskog nasljeđa i tradicionalne gradnje;
- sprovoditi očuvanja tradicionalnih djelatnosti lokalnog stanovništva;
- selektivno i ograničeno koristiti prirodni resursi.

Van granica zaštićenog područja, po potrebi se može odrediti i zaštitni pojas.

Zona III režima zaštite u ovom parku prirode iznosi 92,16 km^2 i odnosi se na dolinu Zete, Mareze i Matice (Sitnice) a za koje važe odredbe prostornih planova Glavnog grada Podgorice i opštine Danilovgrad.

Treća zona obuhvata ekosistemski manje vrijedne cjeline. Upravljanje je regulisano Prostorno urbanističkim planom opštine Danilovgrad i Glavnog grada Podgorica uz eksplicitnu primjenu standarda zaštite životne sredine i prirode kako se ne bi narušilo već poboljšalo biološko stanje parka prirode.

Renoviranje i proširenje postojećih puteva, te sve što je planirano PUPovima obje opštine a započeto sa aktivnostima na izradi detaljne planske dokumentacije ili na terenu, a do momenta proglašenja područja zaštićenim, treba biti odobreno (proširenje puta PG-DG, proširenje puta Burum-Gorica, izgradnja kolektora za Danilovgrad i slični projekti).

Odlukom o proglašenju Parka prirode "Rijeka Zeta", članom 5 je između ostalog propisano da:

Zona zaštite III - režim održivog korišćenja u ovom parku prirode iznosi 92,16 km2

i odnosi se na dolinu Zete, Mareze i Matice (Sitnice) a za koje važe odredbe prostornih planova Glavnog grada Podgorice i opštine Danilovgrad uz eksplicitnu primjenu standarda zaštite životne sredine i prirode kako se ne bi narušilo već poboljšalo biološko stanje parka prirode.
Zabranjene aktivnosti u zoni zaštite III su:
1) uništavanje biljnih i životinjskih vrsta i njihovih staništa;
2) uznemiravanje životinjskih vrsta u periodu reprodukcije;
3) ispuštanje otpadnih voda i unošenje zagađujućih materija;
4) unošenje alohtonih vrsta.
U zoni zaštite III mogu se:
1) sprovoditi intervencije u cilju restauracije, revitalizacije i ukupnog unaprjeđenja zaštićenog područja;
2) razvijati naselja i prateća infrastruktura u mjeri u kojoj se ne izaziva narušavanje osnovnih vrijednosti područja;
3) razvijati poslovno-industrijska i prateća infrastruktura u mjeri u kojoj se ne izaziva

	narušavanje osnovnih vrijednosti područja; 4) vršiti radovi na uređenju objekata kulturno-istorijskog nasljeđa i tradicionalne gradnje; 5) sprovoditi očuvanje i unaprjeđenje tradicionalnih djelatnosti lokalnog stanovništva; 6) selektivno i ograničeno koristiti prirodni resursi u skladu sa Planom upravljanja; 7) sprovoditi svi oblici aktivnog turizma koji ne ugrožavaju vrijednosti Parka prirode.
7.2.	**Pravila parcelacije**
	Urbanistička parcela (Površine za industriju i proizvodnju) • Minimalna novoformirana parcela za pretežnu namenu je 600 m² a za kompatibilne namjene koristiti parametre konkretne namjene (Stanovanje male gustine) i to : - Minimalna novoformirana parcela za porodično stanovanje je 300 m² a za višeporodično stanovanje 600 m². Za ostale sadržaje u skladu sa namjenom parcele. - Porodično stanovanje podrazumijeva maksimalno 4 stambene jedinice, a višeporodično više od 4 stambene jedinice. • Osnov za parcelaciju i preparcelaciju je postojeća parcelacija i mreža postojećih i novoplaniranih saobraćajnica. Urbanistička parcela može obuhvatiti i više katastarskih parcela, a može se formirati i od dijela konkretne parcele (slučajevi dijeljenja postojeće parcele u cilju omogućavanja izgradnje novog objekta) uz poštovanje kriterijuma direktne pristupačnosti sa javne komunikacije. Moguće izvršiti korekciju granice urbanističke parcele u slučajevima dokupljivanja dijela parcele u kontaktu. Moguće je izvršiti ukrupnjavanje urbanističkih parcela pri čemu važe parametri za novoformiranu urbanističku parcelu a ukoliko se veće parcele žele usitniti neophodna je izrada Urbanističkog projekta. • Sve postojeće parcele manje od zadatih, kao i postojeći objekti sa parametrima većim od zadatih kao takvi se mogu zadržati. Zadati parametri važe za nove objekte ili objekte koji će pretrpjeti totalnu rekonstrukciju, rušenje i gradnja novog objekta. Svi postojeći objekti koji ne narušavaju planiranu regulativu kao takvi se mogu zadržati, građevinske linije su zadate na nivou bloka i važe za nove objekte i objekte koji će pretrpeti totalnu rekonstrukciju.
7.3.	**Građevinska i regulaciona linija, odnos prema susjednim parcelama**
	Opšta Pravila- Građevinska linija **Građevinska linija** jeste linija na, iznad i ispod površine zemlje i vode do koje je dozvoljeno građenje osnovnog gabarita objekta. Građevinska linija se određuje unutar urbanističke parcele na rastojanju od regulacione linije određenom u Posebnim pravilima građenja iz ovog Plana. Građevinski objekat se postavlja prednjom fasadom na građevinsku liniju ili se nalazi unutar prostora određenog građevinskim linijama. Pomoćni i prateći objekti se postavljaju u dvorišnom dijelu parcele, ili maksimalno do građevinske linije. Građevinska linija u zoni Auto puta se postavlja min. na 5m od granice zaštitnog pojasa, prema odredbama Zakona o putevima.

Građevinska linija u zoni Brze saobraćajnice i Gradske magistrale se postavlja min. na granicu zaštitnog pojasa, prema odredbama Zakona o putevima; u Prostorno funkcionalnim zonama Danilovgrad i Spuž - prema odredbama Generalnog urbanističkog rješenja.
Građevinska linija u zoni regionalnog puta se postavlja min. na granicu zaštitnog pojasa, prema odredbama Zakona o putevima; u Prostorno funkcionalnim zonama Danilovgrad i Spuž - prema odredbama Generalnog urbanističkog rješenja.

Organizacija na urbanističkoj parceli (Površine za industriju i proizvodnju)

- Građevinska linija se određuje u odnosu na regulacionu liniju.
- Novi objekti se postavljaju na ili iza građevinske linije.
- Minimalna udaljenost objekata od bočnih i zadnje granice parcele u skladu sa djelatnostima koje se u objektu obavljaju i potrebom obezbeđenja manipulativnih površina i protivpožarne zaštite ne može iznositi manje od 3 m.
- U okviru opredjeljene urbanističke parcele moguća je organizacija i kompleksa (izgradnja više objekata) u skladu sa tehnologijom proizvodnje, pri čemu se zadati parametri odnose na cijeli kompleks.
- Za kompatibilne sadržaje za organizaciju na urbanističkoj parceli koristiti odredbe konkretne namjene (Stanovanje male gustine) i to:

- Građevinska linija se određuje u odnosu na regulacionu liniju i iznosi po pravilu 5 m. U gusto izgrađenim dijelovima naselja građevinska linija se postavlja u ravni većine susjednih objekata ali ne manje od 2,5 m od regulacione linije.
- Novi objekti se postavljaju na ili iza građevinske linije.
- Minimalna udaljenost od susjedne parcele za slobodnostojeće objekte porodičnog stanovanja je 1,5 m, a za slobodnostojeće objekte višeporodičnog stanovanja 2 m, s tim da minimalna udaljenost dva objekta višeporodičnog stanovanja iznosi 4 m. Postavljanje objekata kao dvojnih ili u nizu moguće je uz međusobnu saglasnost susjeda.
- Otvaranje prozora stambenih prostorija na bočnim, odnosno dvorišnim fasadama je dozvoljeno ukoliko je rastojanje objekta od bočne, odnosno zadnje granice parcele najmanje 3 m. Ukoliko je ovo rastojanje manje, sa te strane je dozvoljeno predviđati samo otvore pomoćnih prostorija, minimalne visine parapeta 1,8 m.
- Kota prizemlja ne može biti niža od kote ulice, a najviše 1,2 m iznad nulte kote - za stambenu namjenu i najviše 0,2 m za djelatnosti.
- Visina nazidka potkrovne etaže iznosi najviše 1,2 m.

Opšta pravila- Regulaciona linija je linija koja dijeli površinu određene javne namjene od površina predviđenih za druge namjene.
Regulaciona linija saobraćajnica utvrđuje se prema rangu saobraćajnice, položaju u prostoru i uslovima odvijanja saobraćaja. Širina pojasa regulacije javnih puteva van naselja obuhvata širinu putnog pojasa (poprečni profil saobraćajnice sa obostranim zemljišnim pojasom). Širina pojasa regulacije javnih puteva u naselju obuhvata širinu datu planskom dokumentacijom. Primarna i sekundarna mreža infrastrukture, kao i javno zelenilo i drvoredi, se postavlja u pojasu regulacije a širina infrastrukturnog koridora ulazi u širinu regulacije.

8	PREPORUKE ZA SMANJENJE UTICAJA I ZAŠTITU OD ZEMLJOTRESA, KAO I DRUGE USLOVE ZA ZAŠTITU OD ELEMENTARNIH NEPOGODA I TEHNIČKO-TEHNOLOŠKIH I DRUGIH NESREĆA

Mjere zaštite od seizmičkih razaranja obuhvataju planiranje i projektovanje i izvođenje objekata i građevinskih radova, u skladu sa standardima MEST EN 1998-1 i nacionalnim standardom MEST EN 1998-1/NA, kako bi se obezbijedili da su:ljudski životi zaštićeni, oštećena ograničena, objekti od značaja za civilnu zaštitu ostanu u upotrebljivom stanju.

Da bi se obezbijedila stabilnost objekta, kao i prihvatljiv nivo seizmičkog rizika obavezno je:

1. U skladu sa Zakonom o geološkim istraživanjima („Službeni list RCG" br. 28/93, 27/94, 26/07) i Pravilnikom o sadržaju projekata geoloških istraživanja („Službeni list RCG", br.68/23) izraditi Elaborat o geofizičkim istraživanjima tla, kojim se detaljno utvrđuju geološke, seizmološke i seizmotektonske karakteristike lokacije, seizmičke karakteristike geološkog modela lokacije, proračun dinamičkog odziva geološkog modela tla lokacije na seizmičku pobudu , amplitudno – frekventne karakteristike seizmičkog odziva, projektne seizmičke parametre za analizu konstrukcije po eurokodu MEST EN 1998/1NA, kao i drugi podaci neophodni za seizmičku sigurnost objekta.

2. U skladu sa Zakonom o geološkim istraživanjima („Službeni list RCG", br.28/93, 27/94, 26/07) i Pravilnikom o sadržaju projekata geoloških istraživanja („Službeni list RCG", br.68/23) izraditi Elaborat o inženjersko – geološkim karakteristikama tla, kojim se detaljno određuju geomehaničke karakteristike tla, nivo podzemnih voda i drugi geomehanički podaci od značaja za sigurnost objekta i diferencijalno slijeganje tla.

.....

Zaštita od seizmičkog hazarda:

- raspored sadržaja i funkcija u okviru prostora zahvata Generalnog urbanističkog rješenja izvršiti u skladu sa seizmičkom mikroeonizacijom; stroga primjena građevinskih i tehničkih normi u urbanističkom planiranju i arhitektonskom projektovanju i izgradnji u seizmički ugroženim područjima (aseizmičko projektovanje kao preventivna mjera); seizmička evaluacija (ocjena seizmičke sigurnosti konstrukcija postojećih zgrada) i rehabilitacija postojećih objekata.

Zaštita od poplava:

- zabrana izradnje stambenih i drugih objekata u plavnim zonama; kota plavljenja odgovara maksimalnom vodostaju Zete (46,25 mnm). Ispod ove kote nije planirana nova gradnja već samo uređenje priobalja i organizacija sportskih terena na otvorenom. Postojeći objekti koji su zatečeni u ovim zonama zadržavaju se bez mogućnosti daljeg širenja.

Zaštita od požara:

- širenje požarnih oluja na izgradjenim dijelovima sprječava se zaštitnim koridorima zelenila. Preventivna mjera zaštite od požara je postavljanje objekata na što većem međusobnom rastojanju kako bi se sprečilo prenošenje požara a što je ovim planom i predviđeno. Takođe, obavezno je planirati i obezbediti prilaz vatrogasnih vozila objektu.
- Izgradjeni dijelovi razmatranog prostora moraju biti opremljeni funkcionalnom hidrantskom mrežom koja će omogućiti efikasnu zaštitu, odnosno gašenje nastalih požara.
- Planirani objekat mora biti pokriven spoljnom hidrantskom mrežom regulisanom na nivou kompleksa u skladu sa Pravilnikom o tehničkim normativima za hidrantsku mrežu i gašenje požar („Službeni list CG" broj 30/91).
- U cilju zaštite od požara postupiti u skladu sa Zakonom o zaštiti i spašavanju ("Sl.list CG br.13/07, 05/08, 86/09 i 32/11).

Zaštita od interesa za odbranu zemlje:
Sve daljne aktivnosti na projektovanju, izgradnji i opremanju objekata za zaštitu i spasavanje moraju biti usklađene sa Pravilnikom o tehničkim normativima za skloništa.

Prilikom projektovanja skloništa ne smiju biti narušeni osnovni uslovi na osnovu kojih je formirana mreža skloništa u okviru urbane jedinice:
- da poluprečnik gravitacije bude toliki da se obezbjedi dolazak u sklonište za predviđeno vrijeme (max 250 m);
- da se nalazi na što većoj udaljenosti od lako zapaljivih i eksplozivno-opasnih mjesta;
- da je obezbjeđeno napuštanje skloništa u slučaju da se razori urbana jedinica ili jedan njen dio u kome se nalazi sklonište (izlaz iz skloništa mora biti van dometa ruševina). Treba da obezbjeđuje boravak u trajanju od 7 dana. Radi boljeg korišćenja mirnodopske namjene skloništa su poluukopana;
- sklonište treba da je zaštićeno od atmosferske, površinske i podzemne vode primjenom uobičajenih građevisnkih mera;
- kroz sklonište ne smiju prolaziti instalacije za vodovod, kanalizaciju, grijanje i gas, kao ni električne instalacije i druge koje ne pripadaju skloništu;
- u skloništu se ne smiju nalaziti kontrolni razvodi, šahtovi, dimnjaci, kanali za ventilaciju.
- sva skloništa moraju biti izgrađena sa propisnom debljinom zidova i armirano-betonskim tavanicama proračunatim za dodatna opterećenja od ruševina i nadpritiska shodno važećim normativima.

Kućna skloništa, dopunske zaštite, za sklanjanje 3-7 lica moraju imati samo prostoriju za boravak (2 m^2 po osobi, minimalne visine 2,30 m). Trebalo bi uraditi nekoliko tipskih rešenja (projekata) ovih skloništa uklopljivih u različita rješenja individualnih stambenih objekata.
U svim novim objektima, podrumi moraju biti sa karakteristikama zaklona do 10 sklonišnih mjesta (porodična).

9	USLOVI I MJERE ZAŠTITE ŽIVOTNE SREDINE
	Zaštita životne sredine

Zakonske mjere (regulatorni instrumenti) zaštite životne sredine

U okviru raspoloživih mehanizama za zaštitu životne sredine koji se koriste prilikom sprovođenja prostornih i urbanističkih planova, kao obavezne, treba da se sprovode mjere iz važećih zakonskih propisa:

- Zakon o životnoj sredini („Sl. List CG"; br. 48/08, 40/10, 40/11);
- Uredba o visini naknada, načinu obračuna i plaćanja naknada za zagađivanje životne sredine („Sl. List RCG"; br. 26/97, 9/00, 52/00; „Sl. List CG", br. 33/08, 05/09, 64/09, 40/11);
- Zakon o procjeni uticaja na životnu sredinu („Sl. List RCG"; br. 80/05, 40/10, 73/10, 40/11, 27/13);
- Uredba o projektima za koje se vrši procjena uticaja na životnu sredinu („Sl.list CG"; br. 20/07);
- Zakon o strateškoj procjeni uticaja na životnu sredinu („Sl. List RCG"; br 80/05 i „Sl. List CG"; br. 80/05, 70/10, 40/11);
- Zakon o integrisanom sprječavanju i kontroli zagađivanja životne sredine („Sl. List CG"; br .80/05, 54/09, 73/10 i 40/11);
- Uredba o vrstama aktivnosti i postrojenja za koje se izdaje integrisana dozvola („Sl. List CG"; br. 7/08);
- Uredba o kriterijumima za određivanje najboljih dostupnih tehnika, za primjenu standarda kvaliteta, kao i za određivanje graničnih vrijednosti emisija u integrisanoj dozvoli („Sl. List CG"; br. 7/08);
- Zakon o upravljanju otpadom („Sl.list CG"; br. 64/11);
- Pravilnik o kriterijumima za izbor lokacija, načinu i postupku odlaganja otpadnih materija („Sl. List RCG"; br. 56/00);
- Plan upravljanja otpadom u Crnoj Gori za period od 2008-2012 („Sl.list CG"; br. 16/08);
- Zakon o zaštiti vazduha („Sl.list CG"; br. 25/10, 40/11);
- Uredba o utvrđivanju vrsta zagadujućih materija, graničnih vrijednosti i drugih standarda kvaliteta vazduha („Sl.list CG"; br. 45/08);
- Zakon o ratifikaciji Kjoto protokola uz okvirnu Konvenciju UN o promjeni klime („Sl.list CG"; br. 17/07);
- Zakon o vodama („Sl.list CG"; br. 27/07, 32/11, 47/11);
- Pravilnik o određivanju i održavanju zona i pojaseva sanitarne zaštite izvorišta i ograničenjima u tim zonama („Sl.list CG"; br. 66/09);
- Uredba o klasifikaciji i kategorizaciji površinskih i podzemnih voda („Sl.list CG"; br. 2/07);
- Pravilnik o kvalitetu i sanitarno tehničkim uslovima za ispuštanje otpadnih voda u recipijent i javnu kanalizaciju, načinu postupka ispitivanja kvaliteta otpadnih voda, minimalnom broju ispitivanja i sadržaju izvještaja o utvrđenom kvalitetu otpadnih voda („Sl.list CG"; br. 45/08);
- Pravilnik o izmjenama pravilnika o kvalitetu i sanitarno tehničkim uslovima za ispuštanje otpadnih voda u recipijent i javnu kanalizaciju, načinu postupka ispitivanja kvaliteta otpadnih voda, minimalnom broju ispitivanja i sadržaju izvještaja o utvrđenom kvalitetu otpadnih voda („Sl.list CG"; br. 9/10);
- Zakon o zaštiti prirode („Sl.list CG"; br. 51/08, 21/09 i 40/11);
- Rješenje o stavljanju pod zaštitu pojedinih biljnih i životinjskih vrsta („Sl.list RCG"; br 76/06);
- Zakon o zaštiti od buke u životnoj sredini („Sl.list RCG"; br. 45/06, 28/11, 28/12);
- Uredba o zaštiti od buke („Sl.list RCG"; br. 25/03);
- Pravilnik o graničnim vrijednostima nivoa buke u životnoj sredini („Sl.list RCG"; br.75/06);
- Zakon o zaštiti od jonizujućeg zračenja i radijacione sigurnosti („Sl.list CG"; br. 56/09, 58/09);
- Zakon o šumama („Sl.list RCG"; br. 74/10);
- Zakon o divljači i lovstvu („Sl.list CG"; br.51/08);
- Zakon o geološkim istraživanjima („Sl. list CG" br.28/93,27/94,42/94, 26/07, 28/11, 42/11);
- Zakon o rudarstvu („Sl. list CG" br.65/08, 74/10, 40/11);
- Zakon o hemikalijama („Sl.list CG"; br.11/07) i brojni drugi zakoni.
- Pravilnik o mjerama zaštite i načinu održavanja prelaza za divlje životinje („Sl. list CG", br.

80/10).

Generalne mjere zaštite životne sredine:

- izrada katastra zagađivača životne sredine;
- proširivanje mreže mjernih stanica za praćenje kvaliteta vazduha, zemljišta i buke;
- očuvanje vodnih potencijala planiranjem adekvatnog kanalizacionog sistema; evakuaciju otpadnih i atmosferskih voda za gradska naselja riješiti primjenom separacionih sistema;
- prečišćavanje otpadnih voda do nivoa koji zadovoljava zakonske uslove za njihovo ispuštanje u recipijent (izgradnja postrojenja za prečišćavanje);
- zaštita poljoprivrednog zemljišta;
- upravljanje (sakupljanje, transport i odlaganje) svim vrstama otpada u skaldu sa Zakonom o upravljanju otpadom;
- obezbjeđenje uslova za zaštitu od buke.

Smjernice za zaštitu voda:

- evakuacija atmosferskih voda preko separatora i taložnika prije konačne dispozicije, na svim mjestima u gradu gdje se za to ukaže potreba;
- potencijalno zauljene atmosferske vode, preko slivničkih rešetki posebnim sistemom sprovesti do taložnika separatora ulja i masti i poslije tretmana izvršiti konačnu dispoziciju. Separatore ulja i masti dimenzionisati na osnovu slivne površine i mjerodavnih padavina, odnosno da prihvati kiše sa povratnim periodom od dvije godine. Odnošenje mulja iz taložnika vršti u određenim vremenskim intervalima, na lokaciju koju odredi nadležna komunalna služba, a masti i ulja po odredbama Pravilnika o načinu postupanja sa otpacima koji imaju svojstva opasnih materija.

Smjernice za zaštitu vazduha i zaštitu od buke:

- planirati ozelenjavanje prostora duž saobraćajnica vrstama dugog vegetacionog perioda s ciljem njihovog funkcionalnog razdvajanja, smanjivanja aerozagađenja i nivoa buke, kao i bolje artikulacije prostora; regulisanje saobraćaja u gradskim naseljima (Odluka o regulaciji saobraćaja na području Danilovgrada ; „Sl. list Crne Gore - opštinski propisi", br. 17/12).

Smjernice za zaštitu zemljišta:

- adekvatno odlaganje komunalnog i drugog otpada; kontrolisano odvođenje i prečišćavanja atmosferskih voda sa saobraćajnica.

- ***Za svaki budući objekat u okviru pretežne namjene Površina za industriju i proizvodnju, na osnovu prethodno pribavljenog mišljenja i odluke nadležnog organa, mora se uraditi Elaborat o procjeni uticaja zahvata na životnu sredinu na osnovu Zakona o proceni uticaja na životnu sredinu.***

Predmetne kat. parcele se nalaze u zahvatu Parka prirode Rijeka Zeta i pripadaju III *zoni zaštite*, a kako je prikazano u grafičkom prilogu Izvod iz studije zaštite i uspostavljanja zaštićenog prirodnog dobra dolina rijeke Zete, pa je potrebno, a shodno

čl. 40 Zakona o zaštiti prirode (Sl. list CG br. 54/16 i 18/2019) pribaviti dozvolu od Agencija za zaštitu životne sredine za radnje, aktivnosti i djelatnosti u zaštićenom području.

- **Za objekte za koje je propisana obaveza izraditi procjenu uticaja na životnu sredinu.**

10	USLOVI ZA PEJZAŽNO OBLIKOVANJE

- **Zelenilo u okviru površina za industriju i proizvodnju.** Ova kategorija treba da artikuliše i oplemeni prostor, da naglasi ili ublaži arhitekturu objekta, prema položaju i okolnim namjenama. Moguće je napraviti zelenu traku u formi drvoreda ili postavljanjem grupnih aranžmana od lišćara i četinara, takođe cvetni aranžmani tipa perenjaka vrlo su efektni za male prostore, ulaze u objekte i sl.
- **Zelenilo u okviru stanovanja**, obzirom na karakter stanovanja u Spužu, predstavlja njazastupljeniji vid zelenila građevinskog zemljišta, a podrazumijeva:

Zelenilo u okviru stanovanja male gustine. Karakter zelenih površina ove kategorije u znatnoj mjeri zavisi od arhitekture objekta, njegove visine, kao i njegove organizacije na parceli. Ovdje treba primjenjivati cvjetne aranžmane, aranžmane od žbunastih zasada, kao i usamljenih stabala na travnoj površini.

Predlog dendrološkog materijala:

Četinarsko drveće: *Cupressus sempervirens* var. *pyramidalis, Cupressus arizonica 'Glauca', Pinus maritima, Cedrus deodara, Cedrus atlantica 'Glauca', Cupressocyparis leylandii, Ginkgo biloba.*

Listopadno drveće: *Quercus pubescens, Celtis australis, Albizzia julibrissin, Platanus acerifolia, Tilia cordata, Tilia argentea, Acer pseudoplatanus, Acer platanoides, Aesculus hippocastanum, Fraxinus americana, Lagerstroemia indica, Liriodendron tulipifera, Cercis siliquastrum, Melia azedarach, Prunus pisardii.*

Zimzeleno drveće: *Quercus ilex, Olea europaea, Ligustrum japonicum, Magnolia grandiflora.*

Žbunaste vrste: *Arbutus unedo, Callistemon citrinus, Laurus nobilis, Ligustrum ovalifolium, Nerium oleander, Pittosporum tobira, Pyracantha coccinea, Prunus laurocerassus, Berberis thunbergii 'Atropurpurea', Forsythia suspense, Spirea sp., Buxus sempervirens, Cotoneaster dammeri, Viburnum tinus, Yucca sp.*

Puzavice: *Hedera helix 'Variegata', Lonicera caprifolia, L. implexa, Rhyncospermum jasminoides, Tecoma radicans, Wisteria sinensis, Parthenocissus tricuspidata, P. quinquefolia.*

Perene: *Lavandula spicata, Rosmarinus officinalis, Santolina viridis, Santolina chamaecyparissus, Hydrangea hortensis.*

11	USLOVI I MJERE ZAŠTITE NEPOKRETNIH KULTURNIH DOBARA I NJIHOVE ZAŠTIĆENE OKOLINE

Shodno članovima 87 i 88 Zakona o zaštiti kulturnih dobara („Sl. List Crne Gore" br. 49/10, 40/11 i 44/17), ukoliko se prilikom radova naidje na arheološke ostatke, sve radove treba zaustaviti i o tome obavijestiti nadležne organe, kako bi se preuzele

	neophodne mjere zaštite.
12	**USLOVI ZA LICA SMANJENE POKRETLJIVOSTI I LICA SA INVALIDITETOM**
	Obezbijediti nesmetan pristup, kretanje, boravak i rad lica smanjene pokretljivosti, shodno Pravilniku o bližim uslovima i načinu prilagođavanja objekta za pristup i kretanje lica smanjene pokretljivosti i lica sa invaliditetom (Sl. list Crne Gore br. 48/13 i 44/15)
13	**USLOVI ZA POSTAVLJANJE I GRADNJU POMOĆNIH OBJEKATA**
	Na urbanističkoj parceli se mogu graditi prateći i pomoćni objekti koji su u funkciji glavnog objekta, i to u okviru dozvoljenih urbanističkih parametara (indeks zauzetosti i indeks izgrađenosti). Na parcelama namjenjenim za stambenu izgradnju dopuštena je izgradnja garaža, ljetnjih kuhinja, manjih zanatskih radionica, prostora za uslužne djelatnosti, ekonomskih objekata za poljoprivredu i sl, a sve u skladu sa posebnim pravilima gradnje za pojedine prostorno funkcionalne cjeline i zone. Prateći i pomoćni objekti na parceli su prizemni objekti (P+0). Samostalne garaže, kao i garaže u okviru objekata moraju biti udaljene minimum 5 m od regulacione linije. Septičke jame ne smiju biti locirane bliže od 6 m od stambenih objekata, niti bliže međi od 3 metra.
14	**USLOVI ZA OBJEKTE KOJI MOGU UTICATI NA BEZBJEDNOST VAZDUŠNOG SAOBRAĆAJA**
	/
15	**USLOVI ZA OBJEKTE KOJI MOGU UTICATI NA PROMJENE U VODNOM REŽIMU**
	/
16	**MOGUĆNOST FAZNOG GRAĐENJA OBJEKTA**
	/
17	**USLOVI ZA PRIKLJUČENJE NA INFRASTRUKTURU**
17.1.	**Uslovi priključenja na elektroenergetsku infrastrukturu**
	Distribucija električne energije vršiće se preko trafostanica 35/10kV i trafostanica 10/0.4kV i odgovarajuće vazdušne i kablovske mreže. • TS 10/0,4 kV mogu se graditi u okviru objekata na građevinskoj parceli ili na slobodnom prostoru u okviru bloka, kao podzemni li nadzemni objekat. Nadzemni objekat za smeštaj TS 10/0,4 kV može biti montažni ili zidani. • U zonama industrije i radnim zonama TS 10/0,4 kV mogu se graditi u objektu u okviru kompleksa pojedinačnih korisnika, na slobodnom prostoru u okviru kompleksa pojedinačnih korisnika ili na javnoj površini, kao prizemni objekat ili stubna trafo-stanica. • U zonama zelenih javnih površina TS 10/0,4 kV grade se kao podzemni a u izuzetnim slučajevima kao prizemni objekti.

	• Zidani ili montažni objekat TS 10/0,4 kV je površine do 25 m2, zavisno od tipa i kapaciteta. TS 10/0,4 kV se ne ograđuju i nemaju zaštitnu zonu. Za TS 10/0,4 kV propisan je maksimalni nivo buke od 30 db danju i 35 db noću. Zidovi TS 10/0,4 kV treba da budu sa ugrađenim zvučnoizolacionim materijalom koji će ograničiti nivo buke. • Zbog sprečavanja negativnog uticaja na životnu sredinu u slučaju havarija usljed izlivanja transformatorskog ulja, potrebno je ispod transformatora izgraditi kade ili jame za skupljanje ulja. • Trafo-stanicama 10/0,4 kV (podzemne, prizemne ili stubne) potrebno je obezbjediti pristupni put minimalne širine 2,5 m do najbliže javne saobraćajnice za pristup terenskog vozila. • Ukoliko se TS 10/0,4 kV gradi na javnoj površini u zoni raskrsnice, njen položaj mora biti takav da ne ugrožava preglednost, bezbijednost i konfor kretanja svih učesnika u saobraćaju. • Do TS 10/0,4 kV moguće je izgraditi priključne 1 kV i 10 kV - ne elektroenergetske vodovode u vidu podzemnih i nadzemnih vodova. • Podzemni elektroenergetski vodovi 1 kV i 10 kV polažu ispod javnih pvoršina (ispod trotoarskog prostora, izuzetno ispod kolovoza saobraćajnica, ispod slobodnih površina, ispod zelenih površina) i građevinskih parcela. Podzemni elektroenergetski vodovi 1 kV i 10 kV postavljaju se u rov minimalne dubine 0,8 m, širine u zavisnosti od broja kablova. Na svim mjestima gdje se mogu očekivati veća mehanička naprezanja tla ili postoji eventualna mogućnost mehaničkog oštećenja kablovskih vodova, elektroenergetski vodovodi 1 kV i 10 kV polažu se isključivo kroz kablovsku kanalizaciju ili kroz zaštitne cevi. Kablovska kanalizacija se primenjuje na prelazima ispod kolovoza ulica, puteva, željezničkih pruga, kolskih prolaza i dr. • Nadzemni elektroenergetski voodovi postavljaju se na stubove. Stubovi se postavljaju na javnim površinama ili na građevinskim parcelama - **Prilikom izrade tehničke dokumentacije za fazu elektroenergetske infrastrukture potrebno je poštovati važeće regulative, standarde i normative.** ..... - **Sastavni dio ovih UTU-a je i Akt Crnogorskog elektrodistributivnog sistema Broj: 30-20-02-3680/1 od 05. 04. 2024. godine, i isti se nalazi u prilogu.**
17.2.	**Uslovi priključenja na vodovodnu i kanalizacionu infrastrukturu**
	Vodovod se trasira jednom stranom kolovoza, suprotnom od fekalne kanalizacije, na odstojanju 1,0 m od ivičnjaka. Polaganje vodovoda u trotoaru može se dozvoliti samo izuzetno, uz dokumentovano obrazloženje i sa posebnim merama zaštite. • Horizontalno rastojanje između vodovodnih i kanalizacionih cevi i zgrada, drvoreda i drugih objekata, ne sme biti manje od 2,5 m. • Rastojanje vodovodnih cevi od ostalih instalacija (elektro, telefonski kablovi KDS-a) pri ukrštanju ne sme biti manje od 0,5 m. • Pri ukrštanju težiti da vodovodne cevi budu iznad kanalizacionih a ispod električnih kablova. • Minimalna dubina ukopavanja cevi vodovoda je 1,0 m od vrha cevi do kote terena.

- Postavljanje podzemnih instalacija vodovoda ispod zelenih površina vrši se na rastojanju od minimalno 2,0 m, od postojećeg zasada, a uz obavezu vraćanja površine u prvobitno stanje.
- Na prelazu preko vodotoka i kanala težiti da vodovodne cevi budu iznad korita. U izuzetnim slučajevima (prelaz ispod reke, kanala, saobraćajnica i sl.) cevi se moraju voditi u zaštićenoj čeličnoj cevi.
- Pojas zaštite oko glavnih cjevovoda iznosi najmanje po 2,5 m, od spoljne ivice cevi. U pojasu zaštite nije dozvoljena izgradnja objekata, ni vršenje radnji koje mogu zagaditi vodu ili ugroziti stabilnost cjevovoda.
- Za kućne vodovodne priključke prečnika većeg od Ø 50 mm obavezni su odvojci sa zatvaračem i šahtom na uličnoj cevi.
- Vodomer se smešta u posebno izgrađen šaht i mora ispunjavati propisane standarde, tehničke normative i norme kvaliteta. Položajno, vodomerni šaht postavljati maksimalno 2,0 m, od regulacione linije.

Fekalnu kanalizaciju trasirati osovinom kolovoza ili izuzetno zbog postojećih instalacija ili poprečnih padova kolovoza, jednom stranom kolovoza na odstojanju 1,0 m, od ivičnjaka, u kom slučaju je trasirana osovinom. Polaganje kanalizacije u trotoaru može se dozvoliti samo izuzetno, uz dokumentovano obrazloženje i sa posebnim merama zaštite.
- Ukoliko nije moguće trasa u okviru regulacije saobraćajnice, vodovod ili kanalizaciju voditi granicom katastarskih parcela uz saglasnost oba korisnika međnih parcela.
- Horizontalno rastojanje između vodovodnih i kanalizacionih cevi i zgrada, drvoreda i drugih objekata, ne sme biti manje od 2,5 m.
- Minimalna dubina ukopavanja cevi kanalizacije je 1,0 m od vrha cevi do kote terena, a padovi prema tehničkim propisima u zavisnosti od prečnika cevi.
- Postavljanje podzemnih instalacija kanalizacije ispod zelenih površina vrši se na rastojanju od minimalno 2,0 m, od postojećeg zasada, a uz obavezu vraćanja površine u prvobitno stanje.
- Na kanalizacionoj mreži do svakog račvanja, promjene pravca u horizontalnom i vertikalnom smislu, promjene prečnika cevi, kao i na pravim deonicama na odstojanju približno 50 m, postavljaju se revizioni silazi. Kroz revizione šahte i druge objekte kanalizacije nije dozvoljen prolaz vodovodnih cevi.
- Položaj sanitarnih uređaja (slivnici, nužnici i dr.) ne može biti ispod kote nivelete ulica, radi zaštite objekata od uspora fekalne kanalizacije iz ulične mreže. Izuzetno, može se odobriti priključenje navedenih objekata na gradsku mrežu fekalne kanalizacije uz propisane uslove zaštite. Navedene uređaje ugrađuje korisnik i oni su sastavni dio kućnih instalacija a eventualne štete na objektu snosi vlasnik, odnosno korisnik.

PLANIRANO RJEŠENJE

Evakuacija otpadnih i atmosferskih voda

Evakuaciju otpadnih i atmosferskih voda, za naselje Spuž, potrebno je riješiti primjenom separacionih sistema.

Evakuacija otpadnih voda

Za naselje Spuž do sada nije obrađivana planska dokumentacija za sakupljanje, odvođenje i prečišavanje otpadnih voda. Odpadne vode, iz Spuža, prije upuštanja u recipijent rijeku Zetu moraju se tretirati posredstvom uređaja za prečišćavanje otpadnih voda.
S obzirom da se radi o veoma malom naselju logično je da predložimo sakupljanje, odvođenje i prečišćavanje otpadnih voda za ovo naselje sa dva podsistema, i to jedan na lijevoj a drugi na desnoj obali rijeke Zete. Shodno tome i činjenici da je i u prostornom pogledu zahvat Generalnog urbanističkog rješenja Spuža razuđen, poželjno je prečišćavanje riješiti sa dva postrojenja za prečišćavanje otpadnih voda, za koja je logično da budu paket postrojenja a koja s obzirom na malu količinu otpadnih voda zauzimaju male prostore.

Konfiguracija terena uslovljava da se na kanalizacionom sistemu predvidi izgradnja dvije prepumpne stanice.
Kod projektovanja sistema za evakuaciju otpadnih voda primjeniti normu oticanja od 150 l po stanovniku na dan.
Odvodnji i prečišćavnju otpadnih voda planiranog naselja Eko Siti u zoni Komunice potrebno je posvetiti posebnu pažnju jer je naselje udaljeno od Zete kao mogućeg recipijenta.

Na adekvatan način treba riješiti problem odlaganja aktivnog mulja kako bi se eliminisali ekološki rizici koji su prisutni na svim uredajima. Treba razmotr iti mogućnost da se aktivni muj odvozi na buduću spalionicu mulja u Podgoricu.

Preporuka je da se u narednim fazama planiranja vodi računa o obavezi ugradivanja malih uređaja obavezno bez primarnih taložnika.

Otpadne vode industrijskih pogona posebno će se kanalisati i nakon prečišćavanja istih vršiće se njihovo ispuštanje u recipijente ili upojne bunare.
U odnosu na nacrt plana, u predlogu plana izvršena je promjena upozicije novog mosta preko rijeke Zete. Shodno tome položajno je prilagođena lokacija kanalizacije i druge infrastrukture koja prolazi preko mosta.

Evakuacija atmosferskih voda

Evakuaciju atmosferskih voda sa novoizgrađenih saobraćajnica, zbog evidentnog porasta saobraćaja a time i svih vrsta zagađenja sa ovih površina, potrebno je riješiti izgradnjom cjevovoda i kanala, koji će vodu dovoditi do prečistača, te je nakon toga ispuštati u vodotoke, ponore ili upojne bunare. Nivo prečišćavanja treba da bude usklađen sa senzitivnošću, odnosno kapacitetom recipijenta. Svaki projekat izgradnje nove ili rekonstrukcije postojeće saobraćajnice treba da ima ovakav podprojekat. Takođe je u sklopu projekata izgradnje individualnih i kolektivnih objekata stanovanja, kao i projekata izgradnje objekata privrede u zahvatu, potrebno adekvatno obraditi i riješiti odvodnju atmosferskih voda.

***

Projektna dokumentacija treba da se uskladiti sa relevantnom zakonskom regulativom i

	planovima za odvođenje otpadnih voda i to Zakonom o upravljanju komunalnim otpadnim vodama (Sl. list CG br 21/17), kao i Pravilnikom o geografskim granicama, broju i kapacitetu aglomeracija (Sl. list CG 78/17) i Nacrtom Plana upravljanja komunalnim otpadnim vodama (2020-2035). Obavezna je i saradnja nadležnih organa Opštine Danilovgrad i investitora u vezi pitanja koja se odnose na komunalni i druge vrste otpada, a prema Zakonu o upravljanju otpadom (Sl. list 64/11 i 39/16). **Sastavni dio ovih UTU-a je i Akt DOO „Vodovod i kanalizacija" Danilovgrad Broj: 08-708/1 od 19.04.2024. godine, i isti se nalazi u prilogu.**
17.3.	**Uslovi priključenja na saobraćajnu infrastrukturu**
	Sve urbanističke parcele moraju da izlaze na javni put. Ukoliko novoformirane parcele ne izlaze direktno na javnu površinu, mora se formirati parcela prilaznog puta, minimalne širine od 3 m, ukoliko je pristupni put duži od 25 m, njegova minimalna širina iznosi 4,5 m. Izgradnja i rekonstrukcija saobraćajne infrastrukture vršiće se u skladu sa sljedećim pravilima: • na postojećim putevima primarne putne mreže, tamo gde je to potrebno, neophodno je izvršiti revitalizaciju i modernizaciju tehničko-eksploatacionih karakteristika; • minimalna širina kolovoza na postojećim i planiranim magistralnim putevima van naselja je 7,0 m, a na postojećim i planiranim regionalnim putevima je 6,0 m. Minimalma širina kolovoza na postojećim i planiranim lokalnim putevima je 5,5 m; • minimalna širina panoramskih staza: biciklističkih, pješačkih, rekreativnih i sl. iznosi 1,8 m; • magistralni, regionalni i lokalni putevi koji prolaze kroz naselje, a koji su istovremeno i ulice u naselju, mogu se na zahtjev nadležnog organa opštine, razradom kroz odgovarajuću urbanističku i tehničku dokumentaciju, izgraditi kao ulice sa elementima koji odgovaraju potrebama naselja (širim kolovozom, trotoarima i sl.), kao i sa putnim objektima na tom putu koji odgovaraju potrebama tog naselja; • na dijelu magistralnog puta koji prolazi kroz naselje, a koji je istovremeno i ulica u naselju, nije dozvoljeno parkiranje vozila u uličnom profilu; • izgradnjom dijela puta ili putnog objekta ne smije se narušiti kontinuitet trase tog puta i saobraćaja na njemu; • pored puteva (izvan urbanizovanog područja) u naseljima ili van naselja ne mogu se graditi objekti, postavljati postrojenja, uređaji i instalacije na određenoj udaljenosti od tih puteva tj. u dijelu puta koji se zove zaštitni pojas, a prema važećem Zakonu o putevima; • **širina zaštitnog pojasa:** • širina zaštitnog pojasa puta u kome se ne mogu otvarati rudnici i kamenolomi, graditi krečane i ciglane, vaditi šljunak i pijesak, graditi šljunkare ili glinokopi, podizati industrijske zgrade i postrojenja, kao i slični objekti iznosi: pored autoputeva i magistralnih puteva 60 metara, pored regionalnih puteva 40 metara, a pored lokalnih puteva 20 metara, računajući od spoljne ivice putnog pojasa;

- širina zaštitnog pojasa u kome se ne mogu graditi stambene, poslovne, pomoćne i slične zgrade, kopati rezervoari, septičke jame i sl, niti podizati električni dalekovodi iznosi: pored autoputeva 40 metara, pored magistralnih puteva 25 metara, pored regionalnih puteva 15 metara, a pored lokalnih puteva 10 metara, računajući od spoljne ivice putnog pojasa;
- u zaštitnom pojasu pored javnog puta moguće je graditi objekte za potrebe puta i korisnika puta (putne baze (za redovno i zimsko održavanje puteva), autobuska stajališta na putu, parkirališta, odmorišta, zelene površine i sl.) bez obzira na kategoriju puta, tamo gdje se ukaže potreba ili zainteresovanost potencijalnih korisnika a u skladu sa saobraćajno-tehničkim uslovima upravljača puta i važećom zakonskom regulativom;
- u zaštitnom pojasu pored javnog puta zabranjena je izgradnja građevinskih i drugih objekata, kao i postavljanje postrojenja, uređaja i instalacija osim izgradnje saobraćajnih površina pratećih sadržaja javnog puta, kao i postrojenja, uređaja i instalacija koji služe potrebama javnog puta i saobraćaja na javnom putu;
- u zaštitnom pojasu javnih puteva mogu da se grade, odnosno postavljaju, vodovod, kanalizacija, toplovod, željeznička pruga i drugi sličan objekat, kao i telekomunikacioni i elektro vodovi, instalacije, postrojenja i sl. prema saobraćajno-tehničkim uslovima i saglasnosti upravljača javnog puta;
- parcele koje izlaze na magistralni put ne mogu svaka za sebe pojedinačno da imaju direktan izlaz na put već se pristup takvih parcela mora ostvariti preko servisne saobraćajnice, a što se u svakom slučaju rješava pribavljenjem saglasnosti upravljača puta;
- prilikom rekonstrukcije državnog puta, javno preduzeće nadležno za održavanje puta, dužno je da smanji broj raskrsnica ili priključaka opštinskih ili nekategorisanih puteva na državni put, na najmanji mogući broj, a u cilju povećanja kapaciteta i povećanja nivoa bezbijednosti saobraćaja na državnom putu;
- u zaštitnom pojasu sa direktnim pristupom na magistralni put dozvoljeno je graditi stanice za snabdijevanje motornih vozila gorivom, objekte za privremeni smještaj onesposobljenih vozila, autobaze za pružanje pomoći i informacija učesnicima u saobraćaju, a sve to na osnovu planskog dokumenta za navedene tipove objekata sagledanih, ako je potrebno, i u širem regionu od obuhvata predmetnog Plana;
- radovi na putevima ili u zaštitnom pojasu (prekopavanje, potkopavanje, bušenje, obaranje drveća, odnošenje drvne građe i drugog materijala i sl.) mogu se izvoditi samo uz dozvolu preduzeća koje upravlja putevima;
- priključivanje prilaznog na javni put vrši se prvenstveno njegovim povezivanjem sa drugim prilaznim ili nekategorisanim putem koji je već priključen na javni put, a na područjima na kojima ovo nije moguće priključivanje prilaznog puta vrši se neposredno na javni put i to prvenstveno na put nižeg reda;
- zemljani i šumski putevi koji se ukrštaju ili priključuju na magistralne i regionalne puteve, moraju se izgraditi sa tvrdom podlogom ili sa istim kolovoznim zastorom kao i put na koji se priključuje ili sa njim ukršta, u širini od najmanje 5,5 m i u dužini od najmanje 40 m za magistralni put, 20 m za regionalni put i 10 m za lokalni put, računajući od ivice kolovoza javnog puta;
- trajno i privremeno deponovanje drvne građe nije dozvoljeno na javnim putevima; lokacije na kojima se organizuje trajno ili privremeno deponovanje drvne građe sa javnim putevima moraju biti povezane nekategorisanim ili šumskim putevima, a prema pravilima iz prethodnog stava i utvrđene osnovama gazdovanja;
- radi zaštite puteva od spiranja i odronjavanja, potrebno je, ako priroda zemljišta

dopušta, obezbijediti kosine usijeka, zasjeka i nasipa, kao i druge kosine u putnom zemljištu tzv. "bioarmiranjem", tj. ozeleniti travom, šibljem i drugim autohtonim rastinjem koje ne ugrožava preglednost puta;

- ograde, drveće i zasadi pored puteva podižu se tako da ne ometaju preglednost puta i ne ugrožavaju bezbijednost saobraćaja; ograde, drveće i zasadi pored puteva se moraju ukloniti ukoliko se, prilikom rekonstrukcije ili rehabilitacije puta, dođe do zaključka da negativno utiču na preglednost puta i bezbijednost saobraćaja;
- na svim javnim putevima potrebno je postaviti saobraćajnu signalizaciju o zabrani prevoza i ispuštanja opasnih i štetnih materija, kao i drugih materija u količinama koje mogu trajno i u značajnom obimu da ugroze prirodna dobra (izvorišta vode, floru, faunu i sl.);
- duž javnih puteva potrebno je obezbijediti infrastrukturu za prikupljanje i kontrolisano odvođenje atmosferskih voda;
- putevi trajnog karaktera, koji se grade i uređuju za potrebe šumske privrede, koristiće se i za potrebe lokalnog saobraćaja;
- reklamne table i panoi, oznake kojima se obilježavaju turistički objekti, natpisi kojima se obilježavaju kulturno-istorijski spomenici i spomen obilježja i drugi slični objekti, mogu se postavljati na magistralne i regionalne puteve, odnosno pored tih puteva, na udaljenosti od 7 m od ivice kolovoza, odnosno pored lokalnog puta na udaljenosti od 5 m od ivice kolovoza;
- prateći putni objekti kao što su stanice za snabdijevanje gorivom, servisi za putnička vozila i autobuse i sl. moraju da zadovoljavaju higijensko-tehničke zahteve (neometan prilaz, protivpožarna zaštita) i dr.,
- pružni pojas je prostor između željezničkih kolosjeka, kao i pored krajnjih kolosjeka, na odstojanju od najmanje 8 m, a ako željeznička pruga prolazi kroz naseljeno mjesto - na odstojanju od najmanje 6 m, računajući od ose krajnjeg kolosjeka;
- zaštitni pružni pojas je zemljišni pojas sa obje strane pruge, širine 200 m, računajući od ose krajnjih kolosjeka;
- u zaštitnom pružnom pojasu ne mogu se graditi zgrade, postavljati postrojenja i uređaji i graditi drugi objekti na udaljenosti manjoj od 25 m, računajući od ose krajnjih kolosjeka, osim objekata u funkciji željezničkog saobraćaja;
- u zaštitnom pružnom pojasu mogu se graditi zgrade, postavljati postrojenja i uređaji i graditi drugi objekti na udaljenosti većoj od 25 m, računajući od ose krajnjih kolosjeka, na osnovu izdate saglasnosti upravljača željezničke pruge;
- putni prelazi su mjesta na kojima se ukršta željeznička pruga sa javnim putevima i mogu biti u nivou ili denivelisani;
- putni prelazi u nivou nisu dozvoljeni unutar ulaznih signala stanice.

****

Sastavni dio ovih UTU-a je i Akt Sekretarijata za komunalne poslove i saobraćaj Opštine Danilovgrad Broj: 08-332/24-245/1 od 29.04.2024. godine, i isti se nalazi u prilogu.

****

Sastavni dio ovih UTU-a je i Akt Uprave za saobraćaj Broj: 04-7187/2 od 17.06.2024. godine, i isti se nalazi u prilogu.

17.4.	Ostali infrastrukturni uslovi
	Elektronska komunikaciona infrastruktura • Glavni pravci elektronske komunikacione mreže na području grada moraju da budu građeni podzemnom kablovskom infrastrukturom, a treba nastojati da se na isti način odrade i privodi do svakog pojedinačnog objekta, bilo da se radi o objektu za individualno ili kolektivno stanovanje, poslovnom objektu. Ili pak industrijskom potrošaču. • Ne ograničava se broj operatera, onih koji distribuiraju usluge fiksne ili mobilne elektronske infrastrukture. U obuhvatu plana moguće je postavljanje novih elektronskih komunikacionih čvorova ili pak baznih stanica koja će poboljšati pokrivanje grada i glavnih putnih pravaca fiksnim i mobilnim signalima. • Objekti za smeštaj elektronske komunikacione opreme, antena, antenskih stubova i antenskih nosača mogu se graditi u okviru objekata, na građevinskoj parceli ili na javnoj površini. Objekti u okviru naselja mogu se graditi kao prizemni ili objekti na stubu. Prizemni objekat može biti montažni ili zidani. ***Smjernice i mjere za relizaciju plana na teritoriji Spuža*** • Kod gradnje novih infrastrukturnih objekata, obavezno zaštiti postojeću elektronsku komunikacionu infrastrukturu. Istovremeno obezbijediti koridore za postavljanje nove elektronske komunikacione infrastrukture duž svih postojećih i novih saobraćajnica. • Gradnja, rekonstrukcija i zamjena elektronskih komunikacionih sistema mora se izvoditi po najvišim tehnološkim, ekonomskim i ekološkim kriterijumima. • Prilikom izgradnje elektronske komunikacione infrastrukture, treba se pridržavati važećih akata i propisa koji su donijeti na osnovu Zakona o elektronskim komunikacijama: Pravilnik o tehničkim i drugim uslovima za projektovanje, izgradnju i korišćenje elektronske komunikacione mreže, elektronske komunikacione infrastrukture i povezane opreme u objektima („Sl. list Crne Gore" broj 41/15), Pravilnik o uslovima za planiranje, izgradnju, održavanje i korišćenje elektronskih komunikacionih mreža, elektronske komunikacione infrastrukture i povezane opreme („Sl. list Crne Gore" broj 59/15), Pravilnik o širini zaštitnih zona i vrsti koridora u kojima nije dopušteno planiranje i gradnja drugih objekata („Sl. list Crne Gore" broj 33/14), Pravilnik o zajedničkom korišćenju elektronske komunikacione infrastrukture i povezane opreme („Sl. list Crne Gore" broj 52/14). • Shodno Strategiji razvoja informacionog društva Crne Gore do 2020. godine, u narednom periodu se prioritet daje razvoju širokopojasnih pristupnih mreža (žičnih i bežičnih). • Graditi primarne elektronske komunikacione kablove i kućne instalacije, u tehnologiji FTTx, koje bi omogućavale dalju modernizaciju elektronskih komunikacionih mreža, bez potrebe za izvođenjem dodatnih radova. • Graditi nove digitalne komutacione čvorove, gdje god za istima bude potrebe. • Rekonstruisati i osavremenjivati sadašnje komutacione čvorove i mreže, gdje god za tim bude potrebe, sa povećanjem broja priključaka širokopojasne komutacije. • Graditi novu elektronsku komunikacionui kanalizaciju i proširivati postojeću, na svim lokacijama gdje za tim bude potrebe. • Graditi savremene sisteme za prenos radio i TV signala.

Crne Gore", br. 41/15),

- Pravilnik o uslovima za planiranje, izgradnju, održavanje i korišćenje elektronskih komunikacionih mreža, elektronske komunikacione infrastrukture i povezane opreme („Sl. list Crne Gore", br. 59/15 i 39/16),
- Pravilnik o zajedničkom korišćenju elektronske komunikacione infrastrukture i povezane opreme („Sl. list Crne Gore", br. 52/14) i
- Pravilnik o granicama izlaganja elektromagnetnim poljima(„Sl. list Crne Gore", br. 6/15).

- Naročito je potrebno voditi računa o sledećem:

  - Kod gradnje novih infrastrukturnih objekata i rekonstrukcije postojećih posebnu pažnju obratiti na zaštitu postojeće elektronske komunikacione infrastrukture.
  - Potrebno je da se uvijek obezbijedi koridor za elektronsk komunikacione kablove duž svih postojećih i novih saobraćajnica.
  - Gradnja, rekonstrukcija i zamjena elektronskih komunikacionih sistema mora se izvoditi po najvišim tehnološkim, ekonomskim i ekološkim kriterijumima.
  - Elektronska komunikaciona mreža, elektronska komunikaciona infrastruktura i povezana oprema trebalo bi da se grade na način koji omogućava jednostavan prilaz, zamjenu, unapređenje i korišćenje koje nije uslovljeno načinom upotrebe pojedinih korisnika ili operatora, odnosno treba da bude obezbijeđen pristup i nesmetano održavanje iste tokom čitavog vijeka trajanja.

Prilikom rekonstrukcije postojećih i izgradnje novih saobraćajnica i drugih objekata obavezno obezbijediti zaštitu postojećih elektronskih komunikacionih mreža, elektronske komunikacione infrastrukture i povezane opreme. U skladu sa ovim:

- Agencija za elektronske komunikacije i poštansku djelatnost na svom sajtu objavljuje podatke o postojećem stanju elektronske komunikacione infrastrukture i povezane opreme, **te da se investitori i izvođači radova obavezno prethodno informišu o postojećoj elektronskoj komunikacionoj infrastrukturi na internet stranici Agencije (www.ekip.me) putem portala (http://geoportal.ekip.me/).** Sve zainteresovane strane mogu da zatraže od ove Agencije otvaranje korisničkog naloga kako bi pristupili georeferenciranoj bazi podataka elektronske komunikacione infrastrukture preko web portala, kako je opisano u uputstvu koje možete naći na navedenoj adresi. Podaci o stanju elektronske komunikacione infrastrukture na određenoj lokaciji se mogu dobiti od Agencije za elektronske komunikacije i poštansku djelatnost ili operatora elektronskih komunikacija na osnovu pisanog zahtjeva.

  - **Takođe, treba insistirati od izvođača građevinskih radova da prije početka radova obavezno provjeravaju prisustvo postojećih elektronskih komunikacionih mreža elektronske komunikacione infrastrukture i povezane opreme, kako bi spriječili eventualne prekide i oštećenje istog.**

	- U slučaju da se trasa kanalizacije za potrebe elektronske komunikacione infrastrukture poklapa sa trasom vodovodne kanalizacije i trasom elektro instalacija, treba poštovati propisana rastojanja, a dinamiku izgradnje vremenski uskladiti. - U svrhu eliminisanja mogućeg mehaničkog i hemijskog oštećenja elektronske komunikacione infrastrukture i povezane opreme kod paralelnog vođenja, približavanja i ukrštanja sa ostalom infrastrukturom u prostoru, potrebno je pridržavati se određenih minimalnih rastojanja. • Kako je potrebno obezbijediti koridore za elektronske komunikacione kablove duž svih postojećih i novih saobraćajnica, pri gradnji saobraćajnice obavezno projektom predvidjeti izgradnju elektronske komunikacione infrastrukture (kablovska kanalizacija), kao i zaštitu ili eventualno potrebno izmještanje postojeće komunikacione infrastrukture. Kapacitet kablovske telekomunikacione kanalizacije projektovati u skladu sa DUP-om zone u kojoj se nalazi saobraćajnica, a najmanje jedne Ø110 mm. Planirati da trasa telekomunikacione kanalizacije bude duž čitave saobraćajnice i da se , gdje god je to moguće, uklopi u buduće trotoare saobraćajnica i zelene površine. U slučaju da se trasa telekomunikacione kanalizacije poklapa sa trasama vodovodnih i elektro instalacija potrebno je poštovati propisana rastojanja, a dinamiku izgradnje vremenski uskladiti. U kablovskoj telekomunikacionoj kanalizaciji i priključcima na elektronsku kominikacionu mrežu predvidjeti rezervne kapacitete, koji bi omogućavali dalju modernizaciju elektronskih komunikacionih mreža bez potrebe za izvođenje naknadnih građevinskih radova, kojima bi se iznova devastirala postojeća infrastruktura. **Napominjemo da je Agencija na svom sajtu objavila preporuke za izradu planskih dokumenata sa podzakonskim aktima koji su donešeni na osnovu Zakona o elektronskim komunikacijama (https://ekip.me/page/electronic-communications/ec-networks/development-of-planning-documents/planning-recommendations). Navedene preporuke, podzakonski akti i podaci, trebalo bi da budu obuhvaćeni planskim dokumentima u dijelu koji se odnosi na elektronske komunikacije. Takođe, na sajtu Agencije se nalaze relevantni propisi u skladu sa kojima se vrši izrada tehničke dokumetacije (https://ekip.me/page/electronic-communications/ec-networks/development-of-tehnical-documents/content).** -
18	**POTREBA IZRADE GEODETSKIH, GEOLOŠKIH (GEOTEHNIČKIH, INŽENJERSKO-GEOLOŠKIH, HIDROGEOLOŠKIH, GEOMEHANIČKIH I SEIZMIČKIH) PODLOGA, KAO I VRŠENJA GEOTEHNIČKIH ISTRAŽNIH RADOVA I DRUGIH ISPITIVANJA**
	U skladu sa Zakonom o geološkim istraživanjima, („Službeni list RCG", BR.28/93, 27/94, 26/07) i Pravilnikom o sadržaju projekata geoloških istraživanja („Službeni list RCG" , br. 68/23) izraditi: 1. **Elaborat o geofizičkim istraživanjima tla**, kojim se detaljno utvrđuju geološke, seizmološke i seizmotektonske karakteristike lokacije, seizmičke karakteristike

	geološkog modela lokacije, proračun dinamičkog odziva geološkog modela tla lokacije na seizmičku pobudu , amlitudno-frekventne karakteristike seizmičkog odziva, projektne seizmičke parametre za analizu konstrukcije po eurokodu MEST EN 1998/1NA, kao i drugi podaci neophodni za seizmičku sigurnost objekta. 2. **Elaborat o inženjersko-geološkim karakteristikama tla**, kojim se detaljno određuju geomehaničke karakteristike tla, nivo podzemnih voda i drugi geomehanički podaci od značaja za sigurnost objekta i diferencijalno slijeganje tla. ..... **Za izgradnju objekata neophodna su geomehanička ispitivanja, čiji podaci će se koristiti kao relevantni za dalje projektovanje.**
19	POTREBA IZRADE URBANISTIČKOG PROJEKTA
	/
20	ZA ZGRADE URBANISTIČKO-TEHNIČKI USLOVI SADRŽE I URBANISTIČKE PARAMETRE

	Oznaka urbanističke parcele	
	Površina urbanističke parcele	***Urbanistička parcela (Površine za industriju i proizvodnju)*** • Minimalna novoformirana parcela za pretežnu namenu je 600 m² a za kompatibilne namjene koristiti parametre konkretne namjene (Stanovanje male gustine) ***Urbanistička parcela (Stanovanje male gustine)*** • Minimalna novoformirana parcela za porodično stanovanje je 300 m² a za višeporodično stanovanje 600 m². Za ostale sadržaje u skladu sa namjenom parcele. - Porodično stanovanje podrazumijeva maksimalno 4 stambene jedinice, a višeporodično više od 4 stambene jedinice.
	Maksimalni indeks zauzetosti	***Indeks zauzetosti (Površine za industriju i proizvodnju)*** • Indeks zauzetosti 0,7.

		Za izgradnju objekata kompatibilne namjene koristiti odredbe konkretne namjene (Stanovanje male gustine). ***<u>Indeks zauzetosti (Stanovanje male gustine)</u>*** • Indeks zauzetosti 0,5
	Maksimalni indeks izgrađenosti	***<u>Indeks izgrađenosti (Površine za industriju i proizvodnju)</u>*** / Za izgradnju objekata kompatibilne namjene koristiti odredbe konkretne namjene (Stanovanje male gustine). ***<u>Indeks izgrađenosti (Stanovanje male gustine)</u>*** • Indeks izgrađenosti 1,0
	Bruto građevinska površina objekata (max BGP)	/
	Maksimalna spratnost objekata	***<u>Maksimalna spratnost (Površine za industriju i proizvodnji)</u>*** • Maksimalna spratnost P+1, uz mogućnost izgradnje suterenske, odnosno podrumske etaže. Suterenske i podrumske etaže ukoliko se u njima organizuje garažiranje i tehnološki prostori, ne ulaze u obračun BRGP. Za izgradnju objekata kompatibilne namjene koristiti odredbe konkretne namjene (Stanovanje male gustine). ***<u>Maksimalna spratnost (Stanovanje male gustine)</u>*** • Maksimalna spratnost P+1+Pk. Dozvoljena je izgradnja suterenske, odnosno podrumske etaže. Suterenske i podrumske etaže ukoliko se u njima organizuje garažiranje i tehnološki prostori, ne ulaze u obračun BRGP.

	Maksimalna visinska kota objekta	• Visinska regulacija objekata definisana je spratnošću objekata gde se jedan nivo računa u prosječnoj vrijednosti od 3,0 m. • Prizemlje je prva nadzemna etaža na kojoj se nalazi glavni ulaz u objekat. • Suteren je poluukopana etaža koja je sa tri strane ugrađena u teren. • Podrum je podzemna etaža koja je ukopana u teren. • Potkrovlje je posljednja etaža zgrade sa korisnim prostorom, ispod kosog krova, maksimalne visine nazidka od 1,2 m, računajući od poda potkrovne etaže do preloma krovne kosine. • Konkretne vrijednosti spratnosti su date u posebnim pravilima za uređenje i izgradnju po prostorno funkcionalnim cjelinama i zonama.
	Parametri za parkiranje odnosno garažiranje vozila	***Parkiranje (Površine za industriju i proizvodnju)*** • Parkiranje se mora obezbijediti u okviru parcele van javnog zemljišta, a garažiranje u objektu ili u garaži koja može biti i kao poseban objekat na parceli. U skladu sa djelatnostima koje se obavljaju obezbijediti potreban broj parking mjesta i neophodne manipulativne površine. ***Normativi za parkiranje*** Minimalno parking mjesto, kod upravnog parkiranja, za putničko vozilo je širine 2,30 m i dužine 4,8 m na otvorenom a kod garaža dubina parking mjesta je minimum 5,00, a parking mjesto koje sa jedne podužne strane ima stub, zid ili drugi vertikalni građevinski elemenat, ogradu ili opremu proširuje se za 0,30 do 0,60 m, zavisno od oblika i položaja građevinskog elementa. • Minimalna širina komunikacije za pristup do parking mjesta pod uglom 90° je

		5,50 m • Za parlelno parkiranje, dimenzija parking mjesta je 2,00x5,50 m a širina kolovoza prilazne saobraćajnice 3.50 m. • Kod kosog parkiranja, pod uglom 30/45/60° dubina parking mjesta (upravno na kolovoz) je 4,30/5,00/5,30 m, širina kolovoza prilazne saobraćajnice 2,80/3,00/4,70 m a širina parking mjesta 2,30 m. Najmanje 5,0% od ukupnog broja parking mjesta mora biti namijenjeno osobama sa invaliditetom i smanjenom pokretljivosti. Za obezbjeđenje pristupačnosti i kretanje lica smanjene pokretljivosti parking mjesta planirati tako da se obezbjede uslovi prema Pravilniku o bližim uslovima i načinu prilagođavanja objekata za pristup i kretanje lica smanjene pokretljivosti („Sl.list CG"; br. 10/09), i to: • Parking mjesto mora biti smješteno najbliže pristupačnom ulazu u objekat. • Kod upravnog parkiranja, širina parking mjesta za osobe sa invaliditetom iznosi 3.70 m, odnosno na širinu parking mjesta od 2,20 m dodaje se prostor za invalidska kolica, širine 1.50 m (dubina ista kao kod parking mjesta). Kod dva susjedna parking mjesta može se dozvoliti da koriste isti prostor za invalidska kolica, odnosno da širina dva susjedna mjesta za osobe sa invaliditetom iznosi 6.00 m. • Izlaz sa parkirališnog mjesta na trotoar obezbijediti ukošenim ivičnjakom nagiba najviše 10%, širine najmanje 120 cm. • Površina parkirališnog mjesta mora biti izrađena od materijala koji ne otežava kretanje invalidskih kolica (šljunak, pijesak, zatravljena površina i sl.). • Parking mjesta za lica smanjene pokretljivosti označiti odgovarajućim znakom u skladu sa propisima. Potreban broj parking mesta se određuje prema sljedećem normativu:

		-stanovanje (na 1000 m2) 15pm (lokalni uslovi min12 a max 18 pm); -proizvodnja (na 1000 m2) 20 pm (6-25 pm); -fakulteti (na 1000 m2) 30 pm (10-37 pm); -poslovanje (na 1000 m2) 30 pm (10-40 pm); -trgovina (na 1000 m2) 60 pm (40-80 pm); -hoteli (na 1000 m2) 10 pm (5-20 pm); -restorani (na 1000 m2) 120 pm (40-200 pm); -za sportske dvorane, stadione i sl.(na 100 posjetilaca) 25 pm.
	Smjernice za oblikovanje i materijalizaciju, posebno u odnosu na ambijentalna svojstva područja	Arhitektonsko oblikovanje objekata zasnivati na tradicionalnoj i prepoznatljivoj arhitekturi ovog kraja ali i na savremenoj, modernoj estetici. Objekti za smještaj turista, ali i objekti pratećih i turizmu kompatibilnih aktivnosti, kroz arhitektonsko i urbanističko rješenje treba da budu prilagođeni prirodnom okruženju i lokalnom narodnom graditeljstvu. Apartmani, kuće i objekti sa sobama za iznajmljivanje, etno-objekti i drugi objekti namijenjeni smještaju turista sa karakteristikama lokalnog tradicionalnog graditeljstva, uz primjenu potpunog komfora, su bolja i turistima interesantnija varijanta zbog autentičnosti, od primjene „alpske" arhitekture, i sličnih arhitektonskih oblika. Opredjeljenje je da se ne dozvoljava unos alohtonih arhitektonskih i ambijentalnih formi, jer treba sačuvati lokalne, domaće i autentične. Pri osmišljavanju i projektovanju objekata za turističke i druge sadržaje poželjno i preporučljivo je: • maksimalno koristiti oblikovne, proporcijske, mikrourbanističke elemente lokalnog graditeljskog nasljeđa; • maksimalno iskoristiti mogućnosti lokacije za bioklimatsko projektovanje objekata i korišćenje obnovljivih izvora energije; • pri izgradnji i opremanju objekata maksimalno koristiti ekološki prihvatljive građevinske materijale; • kod spoljašnje obrade zidova (fasada) i krova koristiti lokalne prirodne materijale, kamen i drvo u zavisnosti od

		obezbjeđuje uvođenje osnovnih zahtjeva Direktive 2002/91/EC o energetskim karakteristikama zgrada. Održiva gradnja predstavlja jedan od značajnijih segmenata održivog razvoja, a uključuje upotrebu građevinskih materijala koji nijesu štetni po životnu sredinu, energetsku efikasnost zgrada i upravljanje otpadom nastalim u procesu gradnje i rušenja građevina. Održiva gradnja mora obezbijediti trajnost, kvalitet u oblikovanju i konstrukciji objekta uz ekonomsku, ekološku i estetsku prihvatljivost. Kroz energetski i ekološki održivo graditeljstvo teži se: - smanjenju gubitaka toplote iz zgrade poboljšanjem toplotne zaštite spoljnih elemenata i povoljnim odnosom osnove i zapremine zgrade; - povećanju toplotnih efekata u zgradi povoljnom orijentacijom zgrade i korišćenjem sunčeve energije; - korišćenju obnovljivih izvora energije u zgradama (sunce, vjetar i dr.); - povećanju energetske efikasnosti termoenergetskih sistema. Osnovno načelo smanjenja energetskih potreba za grijanje zgrade ili povećanja energetske efikasnosti je optimalna toplotna izolacija spoljnjeg omotača zgrade (fasade zgrade) i izbjegavanje toplotnih mostova. U cilju racionalnog korišćenja energije treba iskoristiti sve mogućnosti racionalizacije korišćenja energije u objektu. Poboljšanjem toplotno izolacionih karakteristika zgrade moguće je postići smanjenje ukupnih gubitaka toplote objekta prosječno za 50-80%. Kod gradnje novog objekta važno je već u fazi idejnog projektovanja u saradnji s projektantom predvidjeti sve što je potrebno da se dobije kvalitetan i optimalan energetski efikasan objekt: - analizirati lokaciju, orijentaciju i oblik objekta; - primijeniti visok nivo toplotne izolacije cijelog spoljnjeg omotača

		zgrade (fasade zgrade); - iskoristiti toplotne efekte od sunca i zaštititi se od prekomjernog osunčanja; iskoristiti energetski efikasan sistem grijanja, hlađenja i ventilacije, uz kombinovanje sa obnovljivim izvorima energije.
21	**SMJERNICE ZA SPROVOĐENJE GENERALNOG URBANISTIČKOG REŠENJA ZA SPUŽ**	
	Ovim Generalnim urbanističkim rješenjem definisani su prostori u okviru tretiranog područja koji će se dalje planski razrađivati i prostori za koje je moguće direktno sprovođenje na osnovu Uslova za uređenje i izgradnju objekata i prostora. • Za dalju razradu Detaljnim Urbanističkim planom predviđa se prostor Urbanističke zone 1 i 2 – Stari Spuž i Spuž-centar; • Za dalju razradu Urbanističkim projektom predviđa se prostor Spuške Glavice sa tvrđavom; • Za sve ostale površine Urbanističko-tehnički uslovi se izdaju direktno iz ovog • Plana, na osnovu Uslova za uređenje i izgradnju objekata i prostora. Sastavni deo Urbanističko-tehničkih uslova je Plan parcelacije koju izrađuje investitor na osnovu parametara i regulacije iz ovog plana; • Za sve prostore čija realizacija zahtjeva eksproprijaciju, potrebna je izrada Lokalnih studija lokacije kao osnov za eksproprijaciju. • Za sve prostore koji su u urbanističkom, organizacionom i tehnološkom smislu zahtjevniji, kao i za veće komplekse i ansamble potrebna je izrada LSL, ili je realizacija moguća direktno iz ovog Plana, uz prethodnu razradu Idejnim arhitektonsko-urbanističkim rešenjem, koje će biti verifikovano i prihvaćeno od strane stručne službe Opštine uz konsultaciju sa Savjetom za planiranje opštine Danilovgrad. Odluku o potrebi i vrsti dalje razrade donosi stručna služba Opštine uz konsultaciju sa Savjetom za planiranje opštine Danilovgrad, a finansiranje vrši investitor. • Za sve pojedinačne objekte značajne za opšti izgled grada, potrebno je, prije izdavanja Urbanističko-tehničkih uslova, izraditi Idejna arhitektonska rješenja koja su sastavni deo UTU. Idejna arhitektonsko-urbanistička rješenja verifikuje stručna služba opštine uz konsultaciju sa Savjetom za planiranje opštine Danilovgrad.	
22	**SMJERNICE ZA DALJU PLANSKU RAZRADU - Lokalne studije lokacije (LSL)**	
	U skladu sa karakteristikama definisanih prostorno-funkcionalnih cjelina i zona, za sve prostore koji su u urbanističkom, organizacionom i tehnološkom smislu zahtevniji, kao i za veće komplekse i ansamble, Planom je propisana obaveza	

izrade *Lokalnih studija lokacije*. Odluku o potrebi dalje urbanističke razrade donosi stručna služba Opštine uz konsultaciju sa Savjetom za planiranje opštine Danilovgrad, a finansiranje vrši investitor:

- industrijski i proizvodni pogoni i objekti na parcelama većim od 1,8 ha;
- skladišni i servisni kompleksi na parcelama većim od 1,8 ha;
- površine i objekti eksploatacije mineralnih sirovina;
- objekti i površine u funkciji eksploatacije rijeke (uzgajališta riba, korišćenje obala u turističke svrhe);
- poljoprivredna dobra u funkciji turizma preko 0,5 ha površine;
- vinogradarska, voćarska i sl. gazdinstva sa turističko-uslužnim sadržajima;
- otkupne stanice za poljoprivredne proizvode (meso, mlijeko, mlječni proizvodi, ljekovito i aromatično bilje i plodovi, organska-eko harna i sl.)
- objekti u funkciji razvoja turizma, sporta i rekreacije preko 0,5 ha površine kompleksa ili više od 30 ležajeva;
- benzinske stanice;
- groblja ili proširivanje grobalja;
- novi vjerski objekti i kompleksi.

23	OSTALI USLOVI

- Tehničku dokumentaciju izraditi kod Privrednog društva registrovanog za obavljanje djelatnosti izrade tehničke dokumentacije u skladu sa Zakonom o planiranju prostora i izgradnji objekata.
- Tehničku dokumentaciju izraditi u skladu sa urbanističko-tehničkim uslovima, Zakonom o planiranju prostora i izgradnji objekata , kao i posebnim propisima i pravilima struke u zavisnosti od vrste i namjene objekta.
- Shodno čl. 40 Zakona o zaštiti prirode (sl. list CG br. 54/16 i 18/2019), pribaviti dozvolu od Agencija za zaštitu prirode i životne sredine za radnje, aktivnosti i djelatnosti u zaštićenom području (predmetne kat. parcele se nalaze u zahvatu Parka prirode Rijeka Zeta i pripadaju III zoni zaštite).
- Saglasnost glavnog državnog odnosno glavnog gradskog arhitekte data na idejno rješenje.
- Izraditi reviziju glavnog projekta u skladu sa Zakonom o planiranju prostora i izgradnji objekata.
- Prijavu građenja i dokumentacija iz člana 91 Zakona o planiranju prostora i izgradnji objekata investitor je dužan da podnese nadležnom inspekcijskom organu, u roku od 15 dana prije početka građenja.
- Dokaz o uređivanju odnosa u pogledu plaćanja naknade za komunalno opremanje zemljišta.
- Za sve odrednice koje nijesu obuhvaćene ovim pravilima, koristiti zakonske i podzakonske akte iz tematske oblasti.

24	**DOSTAVLJENO:** -podnosiocu zahtjeva, -u spise predmeta, -urbanističko-građevinskoj inspekciji -arhivi	
25	**OBRAĐIVAČ URBANISTIČKO-TEHNIČKIH USLOVA:**	
	Dušanka Adžić-Mićović,spec.sci .arh.	
26	**OVLAŠĆENO SLUŽBENO LICE:**	Mr Andrea Grgurović Pavićević, dipl.ing.arh.
27	**M.P.**	**potpis ovlašćenog službenog lica**
28	PRILOZI	
	- Grafički prilozi iz planskog dokumenta - Izvod iz studije zaštite prirodnog dobra Dolina rijeke Zete - Akt Crnogorskog elektrodistributivnog sistema - Akt DOO „ Vodovod i kanalizacija" Danilovgrad - Akt Uprave za saobraćaj - Akt Sekretarijata za komunalne poslove i saobraćaj Opštine Danilovgrad - List nepokretnosti i kopija katastarskog plana - Dokaz o uplati naknade za izdavanje UTU-a	

GEODEZIJA

Grafički prilog br.01

GEODETSKA PODLOGA SA GRANICOM

Podnosilac zahtjeva
"Agro Logistika" D.O.O. Nikšić
Kat.parcele broj:
367/3 i 367/5
KO Grbe;
LN broj 993

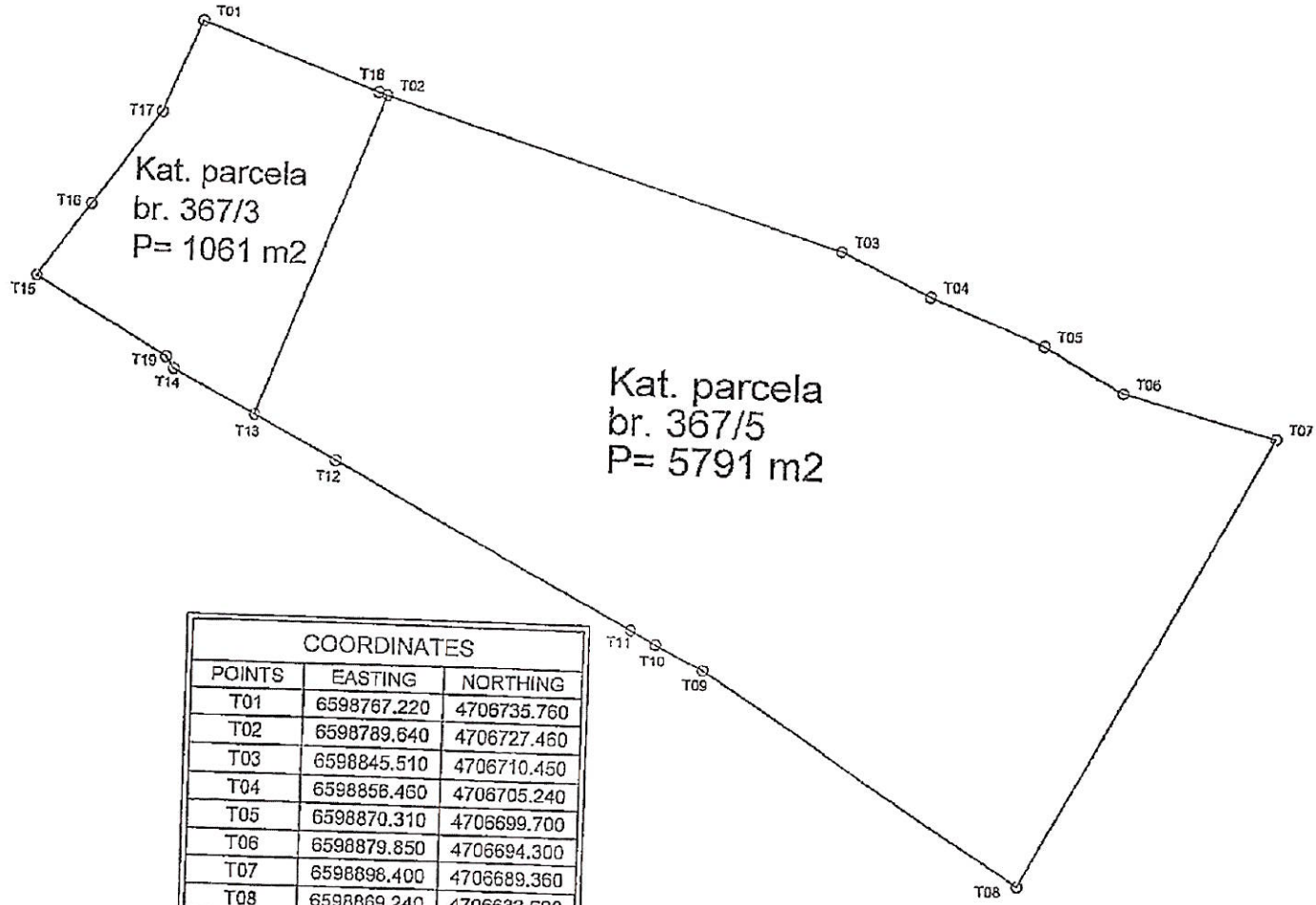

COORDINATES		
POINTS	EASTING	NORTHING
T01	6598767.220	4706735.760
T02	6598789.640	4706727.460
T03	6598845.510	4706710.450
T04	6598856.460	4706705.240
T05	6598870.310	4706699.700
T06	6598879.850	4706694.300
T07	6598898.400	4706689.360
T08	6598869.240	4706633.690
T09	6598830.430	4706658.790
T10	6598824.710	4706661.880
T11	6598821.610	4706663.560
T12	6598785.020	4706682.740
T13	6598775.040	4706687.990
T14	6598765.070	4706693.250
T15	6598747.920	4706703.990
T16	6598754.430	4706713.010
T17	6598762.600	4706724.600
T18	6598788.620	4706727.780
T19	6598764.100	4706694.630

CRNA GORA
ZA URBANIZAM I ZAŠTITU

SKUPŠTINA OPŠTINE DANILOVGRAD

PROSTORNO – URBANISTIČKI PLAN OPŠTINE

DANILOVGRAD

urbanistička planski dio

Grafički prilog br.02

Generalno urbanističko rješenje Spuža

POSTOJEĆA NAMJENA POVRŠINA

Podnosilac zahtjeva
"Agro Logistika" D.O.O. Nikšić
Kat.parcele broj:
367/3 i 367/5
KO Grbej
LN broj 993

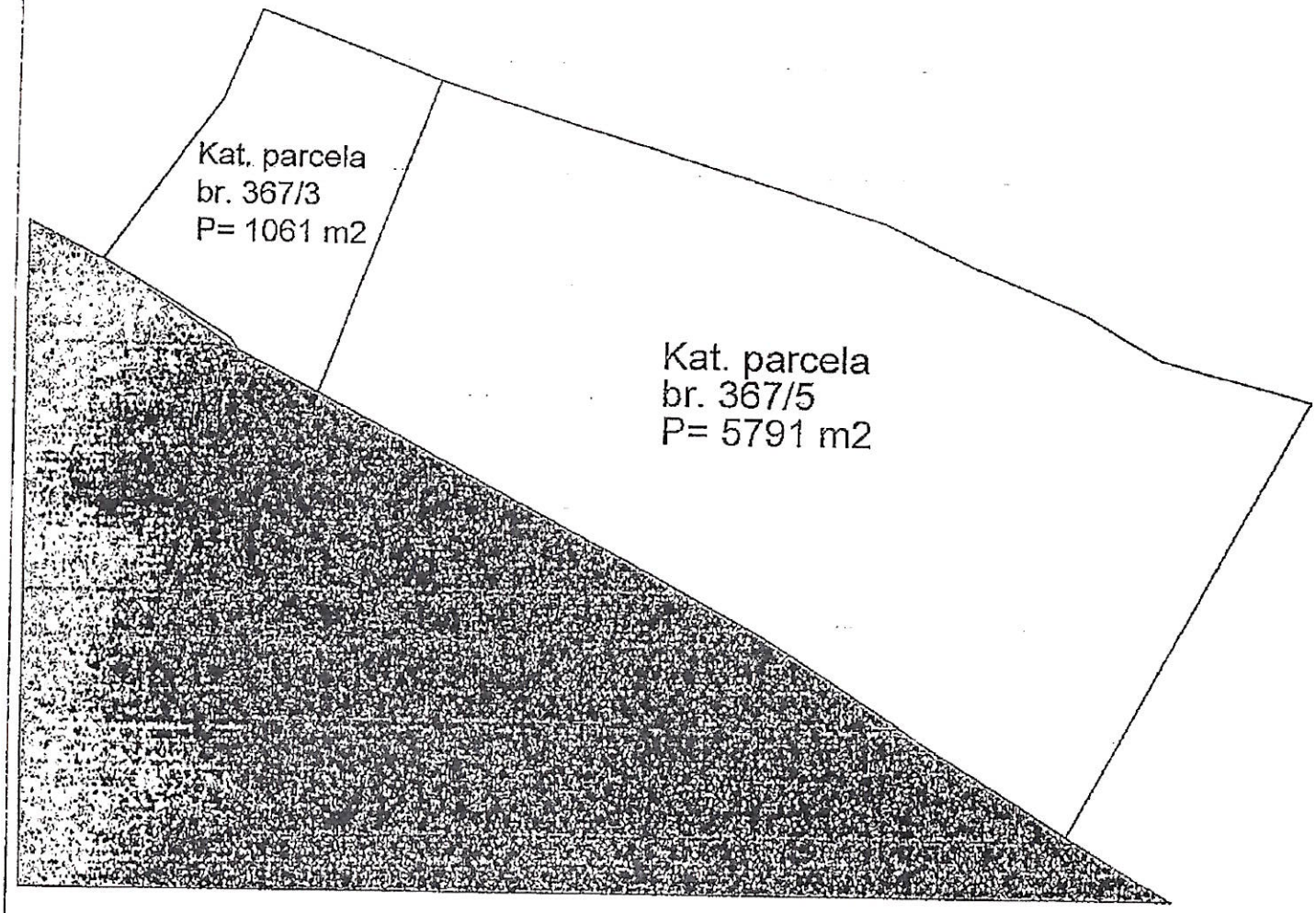

POLJOPRIVREDNE POVRŠINE

poljoprivredno zemljište

CRNA GORA
UPRAVA ZA URBANIZAM I ZAŠTITU ŽIVOTNE SREDINE

SKUPŠTINA OPŠTINE DANILOVGRAD

PROSTORNO – URBANISTIČKI PLAN OPŠTINE

DANILOVGRAD

urbanističko planski dio

Grafički prilog br.03

Generalno urbanističko rješenje Spuža

PLAN NAMJENE POVRŠINA

Podnosilac zahtjeva
"Agro Logistika" D.O.O. Nikšić
Kat.parcele broj:
367/3 i 367/5
KO Grbe;
LN broj 993
Urbanistička zona 5

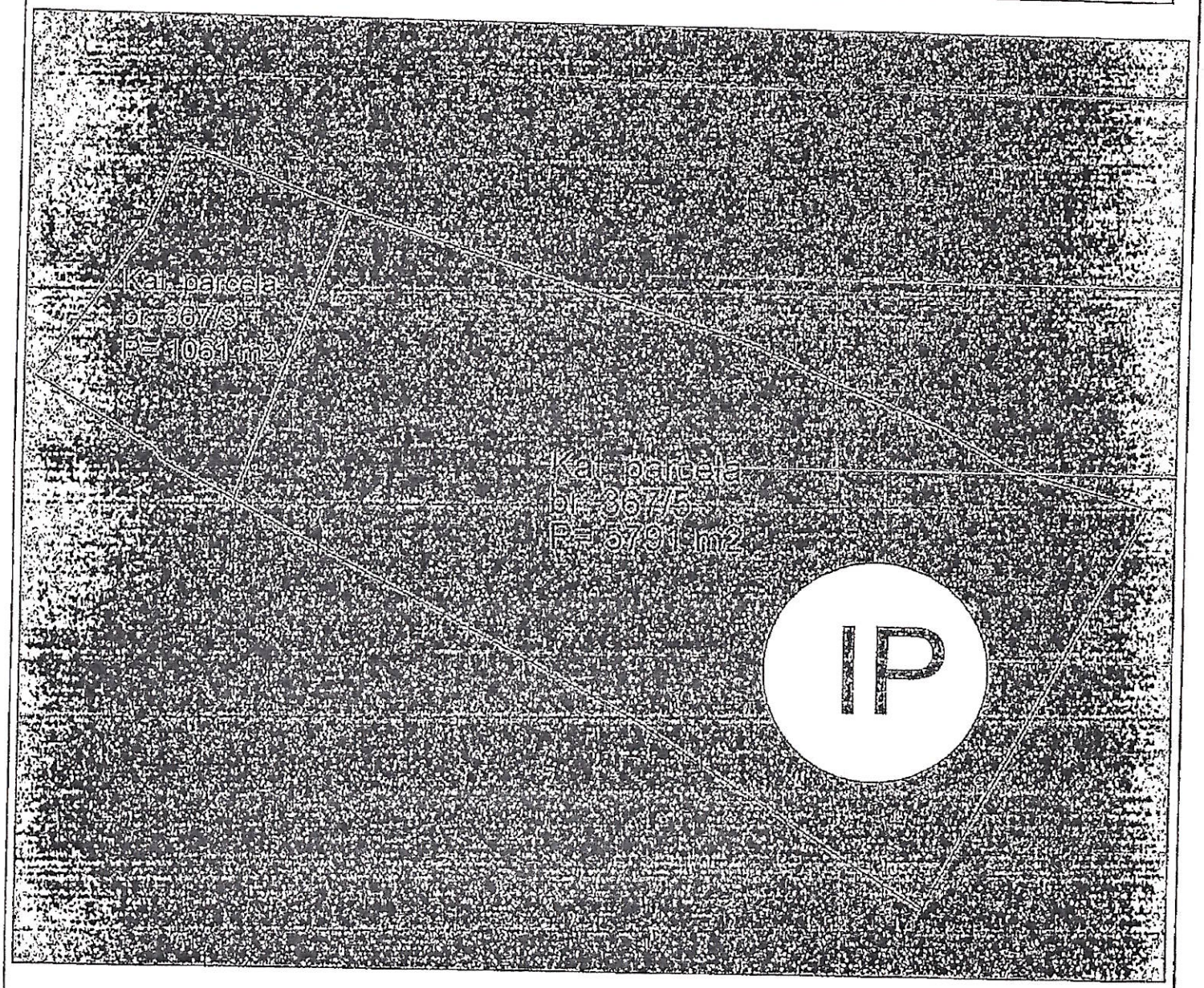

POVRŠINE ZA INDUSTRIJU I PROIZVODNJU

IP industrija i proizvodnja

CRNA GORA
MINISTARSTVO ZA URBANIZAM I ZAŠTITU ŽIVOTNE SREDINE
BRADILA

SKUPŠTINA OPŠTINE DANILOVGRAD

PROSTORNO – URBANISTIČKI PLAN OPŠTINE

DANILOVGRAD

urbanističko planski dio

Grafički prilog br.04

Generalno urbanističko rješenje Spuža

PLAN SAOBRAĆAJA

Podnosilac zahtjeva
"Agro Logistika" D.O.O. Nikšić
Kat.parcele broj:
367/3 i 367/5
KO Grbe;
LN broj 993

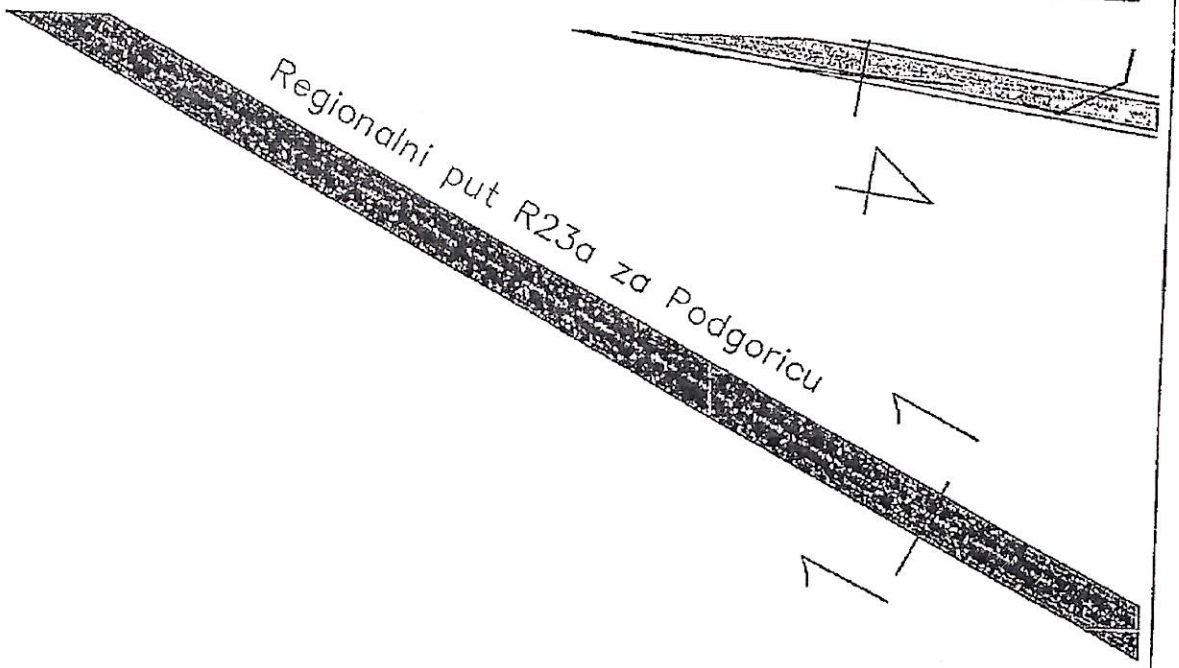

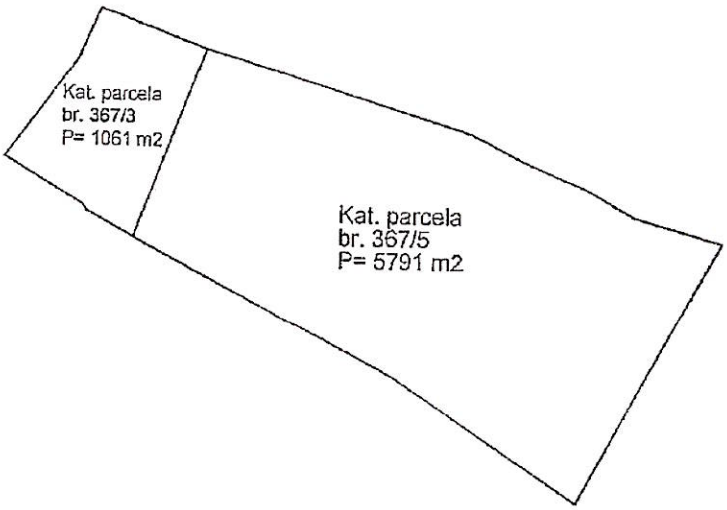

SAOBRAĆAJNICE I REDA

PROFIL 1–1

REGIONALNI PUT 23a

PRIMARNA MREŽA SAOBRAĆAJNICA

SAOBRAĆAJNICA I REDA

Crna Gora
Uprava za saobraćaj

Adresa: IV Proleterske br. 19,
81000 Podgorica, Crna Gora
tel: +382 20 655 052
fax: +382 20 655 359

Broj:04- 7187/2
Podgorica, 17.06.2024.godine

OPŠTINA DANILOVGRAD
Sekretarijat za urbanizam i zaštitu životne sredine

Predmet: Saobraćajno – tehnički uslovi

Uprava za saobraćaj, rješavajući po zahtjevu Opštine Danilovgrad – Sekretarijat za urbanizam i zaštitu životne sredine br. 06-332/24-723/7 od 05.06.2024. godine, zavedenog u Upravu za saobraćaj br. 04-7187/2 od 10.06.2024. godine, a radi propisivanja saobraćajno tehničkih uslova za „AGROLOGISTIKA" d.o.o. iz Nikšića, građenje novog objekta (objekat u industriji) na katastarskim parcelama 367/3 i 367/5 sve KO Grbe, opština Nikšić, a shodno članu 17 Zakonu o potevima („Sl.list CG" 82/20 i 140/22) konstatuje sljedeće:

- Uprava za saobraćaj je organ državne uprave koji upravlja Državnim putevima (magistralnim i regionalnim)

- Predmetna lokacija, katastarske parcele br. 367/3 i 367/5 sve KO Grbe, opština Danilovgrad nema dodirnih tačaka sa postojećim državnim (magistralnim i regionalnim) putevima, saobraćajnu povezanost ostvaruje preko lokalne saobrćajnice koja je već priključena na regionalni put.

Uslove za priključenje na saobraćajnu infrastrukturu treba da izda nadležni opštinski organ zadužen za saobraćaj.

S poštovanjem,

Obradili:
Radojica Poleksić, dipl.ing.građ.
R. Poleksić
Marko Spahić, građ.teh.
M. Spahić

Direktor
Radomir Vuksanović

DOSTAVLJENO:
-Naslovu x2
-U spise predmeta
-Arhivi

CRNA GORA
Opština Danilovgrad
Sekretarijat za komunalne,
poslove i saobraćaj
Broj: 08-332/24-2451
Danilovgrad,29.04.2024. godine

Ul.„Blaža Mrakovića"
81410 Danilovgrad, Crna Gora
tel:020/812-744
email:urbanizam.saobracaja@danilovgrad.me

**SEKRETARIJAT ZA URBANIZAM
I ZAŠTITU ŽIVOTNE SREDINE**

-n/r sekretarki Andrei Pavićević -

OVDJE

PREDMET: Veza Vaš dopis broj 06-332/24-721/4 od 21.03.2024. godine

Kako se radi o katastarskim parcelama broj 367/3 i 367/5 KO Grbe upisanh u list nepokretnosti broj 993, koje su u vlasništvu DOO AGROLOGISTIKA NIKŠIĆ, a imajući u vidu da predmetna parcela ima mogućnost izlaza preko pristupnog puta na regionalni put R-23 to ovaj organ nije nadležan za izdavanje saobraćajno-tehničkih uslova.

OBRADIO
Marko Stojanović

VD SEKRETARA
Branka Zejak

DOSTAVLJENO:
- Imenovanom;
- Donosiocu;
- a/a.

Pisarnica Opština Danilovgrad

Primljeno:				
Organizaciona jedinica	Jedinstveni klasifikacioni	Redni broj	Prilog	Vrijednost
06	-332	/24 -	723/4	

Crnogorski elektrodistributivni sistem

Broj: 30-20-02-3680/1
Od 05-04-2024. godine

OPŠTINA DANILOVGRAD
SEKRETARIJAT ZA URBANIZAM I ZAŠTITU ŽIVOTNE SREDINE

Trg 9. Decembar, Danilovgrad

U postupku rješavanja po zahtjevu broj 06-332/24-723/3 od 21.03.2024. godine (zavodni broj CEDIS-a 30-20-02-3680 od 29.03.2024. godine), podnijetom od strane OPŠTINE DANILOVGRAD – SEKRETARIJATA ZA URBANIZAM I ZAŠTITU ŽIVOTNE SREDINE, na osnovu pokrenutog postupka "AGRO LOGISTIKA" d.o.o. za izdavanje urbanističko tehničkih uslova za izradu tehničke dokumentacije za građenje novog objekta, na KP 367/3 i 367/5, KO Grbe u Danilovgradu, DOO "Crnogorski elektrodistributivni sistem" Podgorica, podnosi

ZAHTJEV
za dopunu

Uvidom u Vaš zahtjev broj 06-332/24-723/3 od 21.03.2024. godine (zavodni broj CEDIS-a 30-20-02-3680 od 29.03.2024. godine), utvrđeno je da nijeste dostavili sve potrebne podatke, neophodne za izdavanje tehničkih uslova za priključenje na distributivni sistem električne energije za novi objekat, na KP 367/3 i 367/5, KO Grbe u Danilovgradu.

S tim u vezi, potrebno je da, u roku od 3 dana od dana od prijema ovog zahtjeva CEDIS-u, Sektoru za pristup mreži, Službi za pristup mreži Regiona 2, dostavite:

- **podatak o jednovremenoj snazi i broju mjernih mjesta za novi objekat, na KP 367/3 i 367/5, KO Grbe u Danilovgradu**

Konačno Vas informišemo, da ukoliko ne postupite po ovom zahtjevu i u ostavljenom roku ne otklonite nedostatke, CEDIS neće biti u mogućnosti da izda tražene tehničke uslove za priključenje na distributivni sistem električne energije.

Zahtjev obradio,
Lazar Vučinić, Spec. Sci EES

CEDIS
Sektor za pristup mreži
Šef Službe za pristup mreži Regiona 2,
Ivana Nedović, dipl.el.ing.

02

Dostaviti:
- Podnosiocu zahtjeva
- Sektoru za pristup mreži - Službi za pristup mreži Regiona 2
- a/a

Društvo sa ograničenom odgovornošću "Crnogorski elektrodistributivni sistem" Podgorica
Ul. Ivana Milutinovića br.12 81000 Podgorica
Telefon: +382 20 408 400 Faks: +382 20 408 413 e-mail: info@cedis.me www.cedis.me
PIB: 03098873 PDV: 30/31-1616Z-1
Broj žiro računa:
CKB BANKA 510-1714-39 HIPOTEKARNA BANKA 520-22559-07 ERSTE BANKA 540-8573-34 PRVA BANKA 535-15060-90

DEKRA DEKRA DEKRA

DOO „VODOVOD I KANALIZACIJA"
DANILOVGRAD
Broj: 08-708/1
Datum: 19.04.2024. godine

81410 Danilovgrad, Jefta – Čaja Šćepanovića bb
Tel/fax: 020/811-550
e-mail: jkzpdanilovgrad@t-com.me
www.vik-dg.me

DOO „AGROLOGISTIKA" NIKŠIĆ

KO GRBE

Na zahtjev Sekretarijata za urbanizam i zaštitu životne sredine, Opština Danilovgrad, zavedenim u DOO „Vodovodu i kanalizaciji" Danilovgrad dana 22.03.2024.god. pod br. 08-708, DOO „Vodovod i kanalizacija" Danilovgrad izdaje:

TEHNIČKE USLOVE
za projektovanje

1. **Priključenje na vodovodnu mrežu**

Na kat. parc. broj 367/3 i 367/5, KO Grbe, postoje tehnički uslovi za priključenje na vodovodnu mrežu profilom koji će biti definisan izradom Glavnog projekta za građenje novog objekta, po zahtjevu firme DOO„AGROLOGISTIKA" Nikšić.

Objekat je moguće priključiti na postojeći cjevovod AC ø100mm.

Ukoliko se planira ugradnja hidrocela za snabdijevanje objekta vodom, hidrocel ne treba ugrađivati direktno na dovodni cjevovod već treba projektovati rezervoar koji se puni vodom iz gradske vodovodne mreže, a potom se iz istog voda crpi pomoću hidrocela i transportuje prema točećim mjestima u objektu. U rezervoaru je neophodno ugraditi ventil plovak.

U slučaju racionalne i tehnički logične potrošnje u vodovodnom sistemu, na mjestu priključenja će biti obezbijeđen pritisak oko 1,5 bar.

2. **Fekalna kanalizaciona mreža**

U blizini lokacije projektovanja ne postoji fekalna kanalizaciona mreža. Shodno važećim tehničkim propisima odvodnju fekalnih otpadnih voda riješiti vodonepropusnom septičkom jamom ili postrojenjem za prečišćavanje do nivoa tehničke vode.

Napomena: U skladu sa Zakonom o upravljanju komunalnim otpadnim vodama (Sl. list Crne Gore br. 02/2017), član 15 „Prečišćavanje i ispuštanje industrijskih otpadnih voda", privredno društvo, drugo pravno lice, odnosno preduzetnik, koje ispušta industrijske otpadne vode u kolektorski sistem ili recipijent, dužno je da obezbijedi prečišćavanje otpadnih voda do nivoa utvrđenog članom 18 ovog zakona i posebnim propisom.

3. **Atmosferska kanalizaciona mreža**

U blizini lokacije projektovanja ne postoji atmosferska kanalizaciona mreža.

Ukoliko se planira izgradnja četiri ili više od četiri parking mjesta potrebno je atmosferske vode sa ovih parking mjesta i pristupnih saobraćajnica kanalisati prema separatoru naftnih derivata. Nakon prečišćavanja u separatoru, atmosferske otpadne vode je moguće ispustiti u prirodnu sredinu.

NAPOMENA:

Ukoliko kroz gore navedene katastarske parcele prolaze vodovodne ili kanalizacione instalacije nije dozvoljena izgradnja objekata iznad njih već se iste prethodno moraju izmjestiti i/ili zaštititi.

Pojas sanitarne zaštite određuje se oko glavnih cjevovoda i, u zavisnosti od konfiguracije terena iznosi po 2m od osovine cjevovoda sa obje strane, a za cjevovode za vodosnabdijevanje do 200 stanovnika, po 1m od osovine cjevovoda sa obje strane. U pojasu zaštite nije dozvoljena izgradnja objekata, postavljanje uređaja i vršenje radnji koje na bilo koji način mogu zagaditi vodu ili ugroziti stabilnost cjevovoda.

Ako dođe do oštećenja i/ili izmiještanja instalacija prilikom izvođenja građevinskih radova na navedenim parcelama sve troškove snosi Investitor.

Ukoliko je za priključenje objekta na hidrotehničke instalacije potrebno izvršiti prekopavanje asfalta ili putnog pojasa, Investitor je u obavezi da obezbijedi potrebnu dozvolu od strane nadležne službe (Sekretarijat za komunalne poslove i saobraćaj) i izvrši potrebne radove za priključenje na hidrotehničke instalacije.

U prilogu Vam dostavljamo skicu postojećih vodovodnih instalacija u blizini planiranog objekta.

Prilog:

- Skica postojećih vodovodnih instalacija

Tehnička priprema
Obradio:

Neđeljko Petrović, dipl.maš.ing.

RUKOVODILAC SLUŽBE VODOVOD

Novak Pavićević

AGROLOGISTIKA NIKSIĆ
KO Grbe
Kat. parc. br. 367/3 i 367/5
AC 200mm
AC 100mm
AC 100mm

CRNA GORA
UPRAVA ZA NEKRETNINE
PODRUČNA JEDINICA: DANILOVGRAD
Broj: 120-917/24-188-DJ
Datum: 25.03.2024.

Katastarska opština: GRBE
Broj lista nepokretnosti:
Broj plana: 4
Parcele: 367/3, 367/5

SKICA PARCELA

Razmjera 1: 2500

S

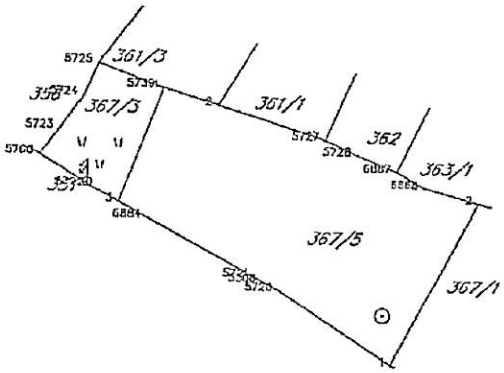

Obradio:

Ovjerava
Službeno lice:

44000000307
120-919-2660/2024

UPRAVA ZA NEKRETNINE

CRNA GORA

PODRUČNA JEDINICA
DANILOVGRAD

Broj: 120-919-2660/2024
Datum: 25.03.2024
KO: GRBE

Na osnovu člana 173 Zakona o državnom premjeru i katastru nepokretnosti ("Sl. list RCG" br. 29/07, "Sl. list CG" br. 73/10, 032/11, 040/11, 043/15, 037/17 i 17/18), postupajući po zahtjevu OPŠTINE DANILOVGRAD SEKRETRAIJATA ZA URBANIZAM I ZAŠTITU ŽIVOTNE SREDINE, DANILOVGRAD , za potrebe izdaje se

LIST NEPOKRETNOSTI 993 - PREPIS

Podaci o parcelama

Broj	Podbroj	Broj zgrade	Plan Skica	Datum upisa	Potes ili ulica i kućni broj	Način korišćenja Osnov sticanja	Bon. klasa	Površina m^2	Prihod
367	3		4 19	02/03/2023	GRBE	Livada 2. klase KUPOVINA		1062	7.01
367	5		4 19	02/03/2023	GRBE	Livada 2. klase KUPOVINA		5791	38.22
								6853	45.23

Podaci o vlasniku ili nosiocu

Matični broj - ID broj	Naziv nosioca prava - adresa i mjesto	Prava	Obim prava
0000003320090	DOO AGRO LOGISTIKA NIKŠIĆ - - GUDELJSKA BR.49 NIKŠIĆ	Svojina	1/1

Ne postoje tereti i ograničenja.

Naplata takse je oslobođena na osnovu člana 17 Zakona o administrativnim taksama ("Sl.list CG, br. 18/19). Naplata naknade oslobođena je na osnovu člana 174 Zakona o državnom premjeru i katastru nepokretnosti ("Sl. list RCG" br. 29/07, "Sl. list CG" br. 73/10, 032/11, 040/11, 043/15, 037/17 i 17/18).

— Ovlašćeno lice —
S.Begović

IZVOD IZ STUDIJE ZAŠTITE I USPOSTAVLJANJA ZAŠTIĆENOG PRIRODNOG DOBRA DOLINA RIJEKE ZETE
(zaštićene zone)

Podnosilac zahtjeva
"Agro Logistika" D.O.O. Nikšić
Kat.parcele broj:
367/3 i 367/5
KO Grbe;
LN broj 993

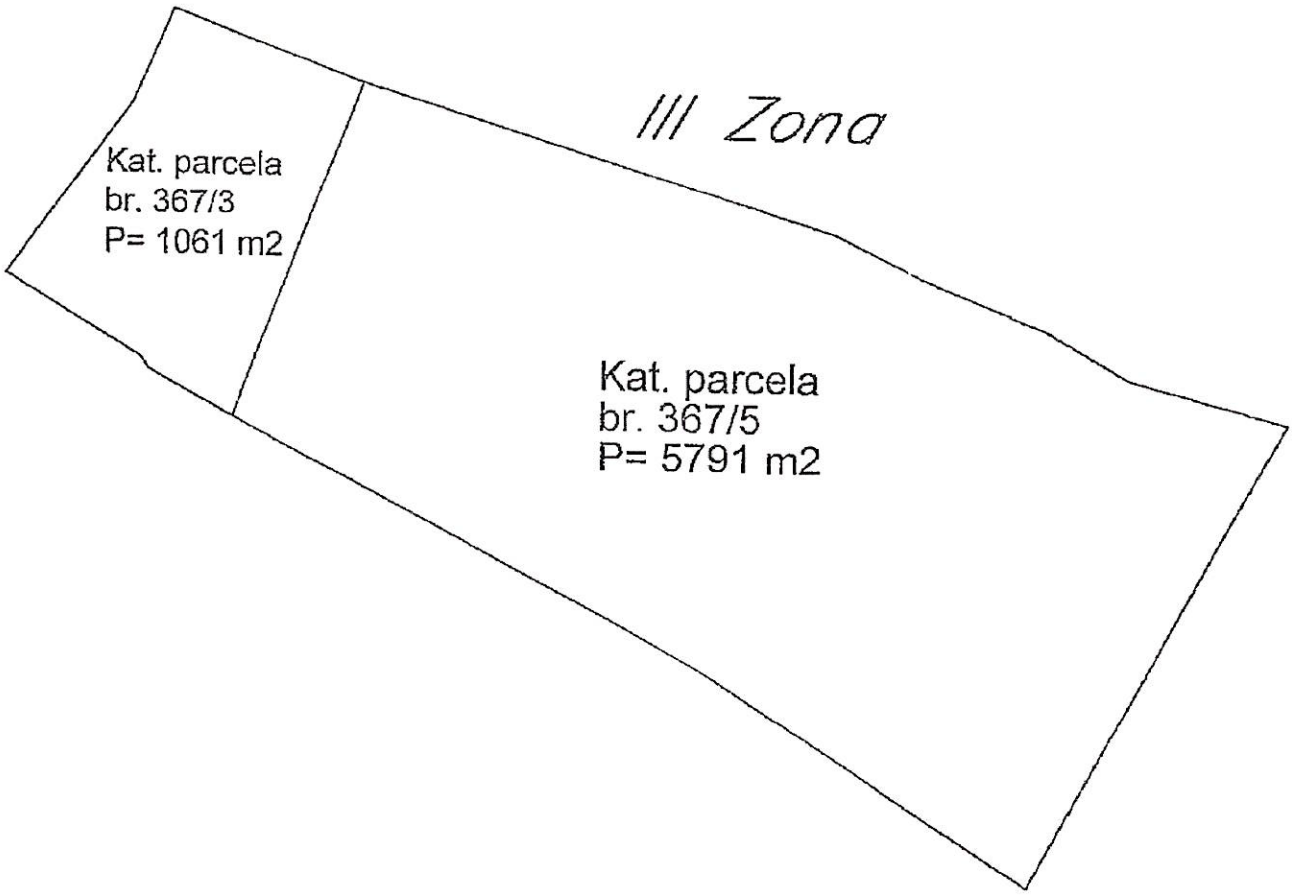

CRNA GORA
SEKRETARIJAT ZA URBANIZAM I ZAŠTITU ŽIVOTNE SREDINE
OBRADILA

SKUPŠTINA OPŠTINE DANILOVGRAD

PROSTORNO – URBANISTIČKI PLAN OPŠTINE

DANILOVGRAD

urbanističko planski dio

Grafički prilog br.07

Generalno urbanističko rješenje Spuža

ELEKTRONSKA KOMUNIKACIONA INFRASTRUKTURA

Podnosilac zahtjeva
"Agro Logistika" D.O.O. Nikšić
Kat.parcele broj:
367/3 i 367/5
KO Grbe;
LN broj 993

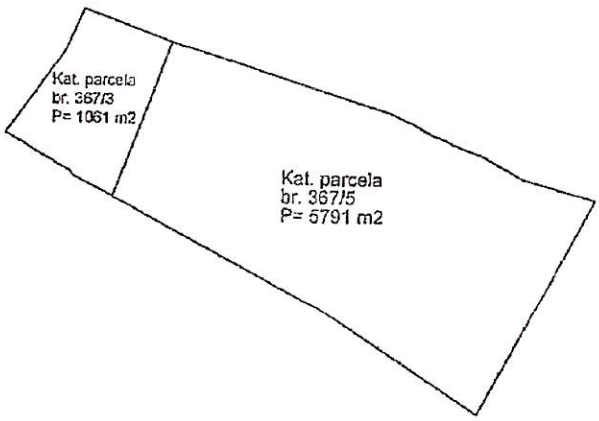

ELEKTRONSKA KOMUNIKACIONA INFRASTRUKTURA

postojeća tk kanalizacija sa elektronskih komunikacionih čvorova i dijelom sa optičkim kablom u vlasništvu Crnogorskog Telekoma

CRNA GORA
ZAVOD ZA URBANIZAM I PROJ.

OBRADILA

SKUPŠTINA OPŠTINE DANILOVGRAD

PROSTORNO – URBANISTIČKI PLAN OPŠTINE

DANILOVGRAD

urbanističko planski dio

Grafički prilog br.06

Generalno urbanističko rješenje Spuža

ELEKTROENERGETSKA INFRASTRUKTURA

Podnosilac zahtjeva
"Agro Logistika" D.O.O. Nikšić
Kat.parcele broj:
367/3 i 367/5
KO Grbe,
LN broj 993

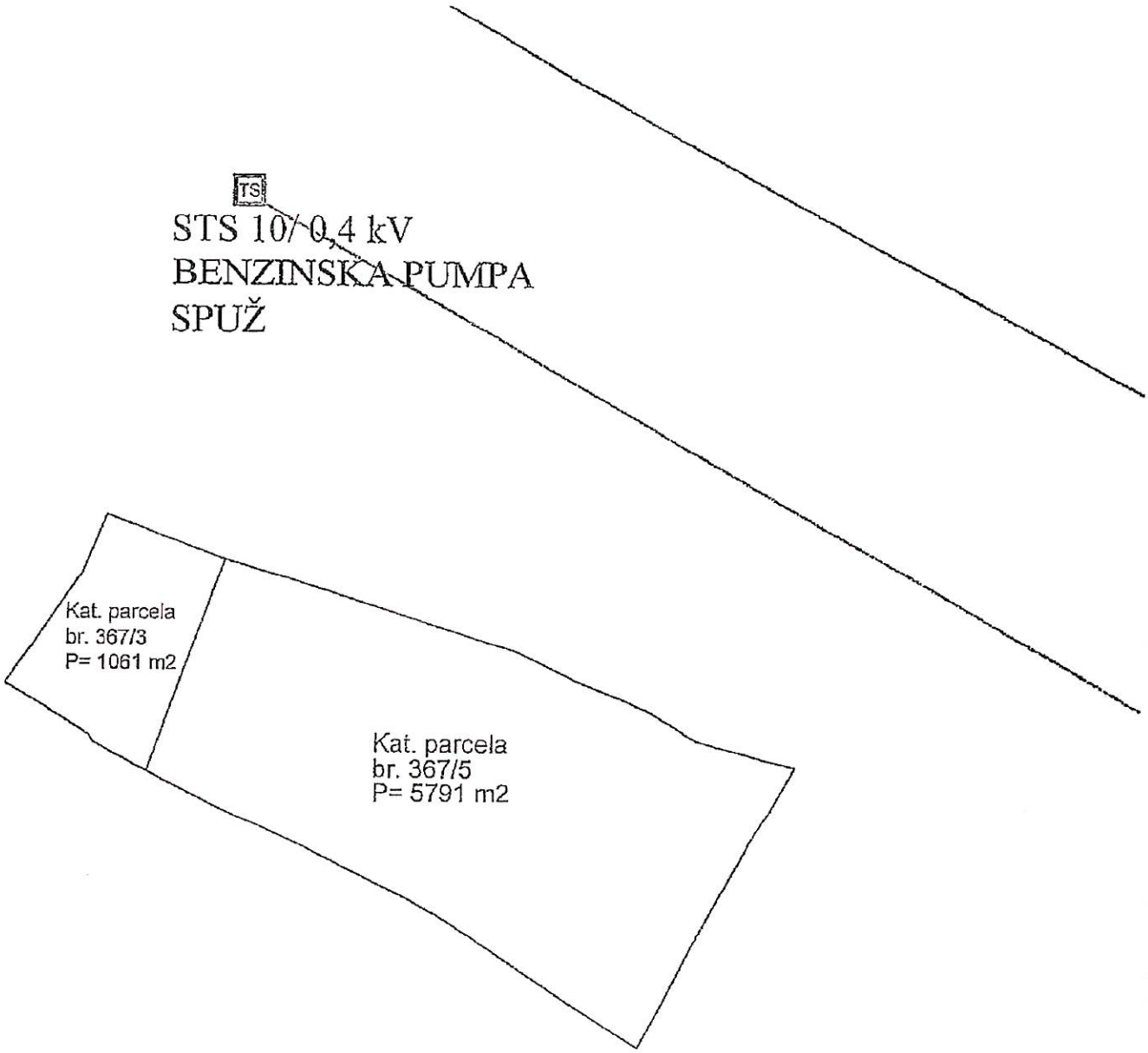

ELEKTROENERGETIKA

Piostojeći DV 10 KV

TS Postojeća TS 10/0,4 KV

Postojeći KABAL 10 KV

CRNA GORA URBANIZAM I ZAŠTITA

SKUPŠTINA OPŠTINE DANILOVGRAD

PROSTORNO – URBANISTIČKI PLAN OPŠTINE

DANILOVGRAD

urbanističko planski dio

Grafički prilog br.05

Generalno urbanističko rješenje Spuža

HIDROTEHNIČKA INFRASTRUKTURA

Podnosilac zahtjeva
"Agro Logistika" D.O.O. Nikšić
Kat.parcele broj:
367/3 i 367/5
KO Grbe;
LN broj 993

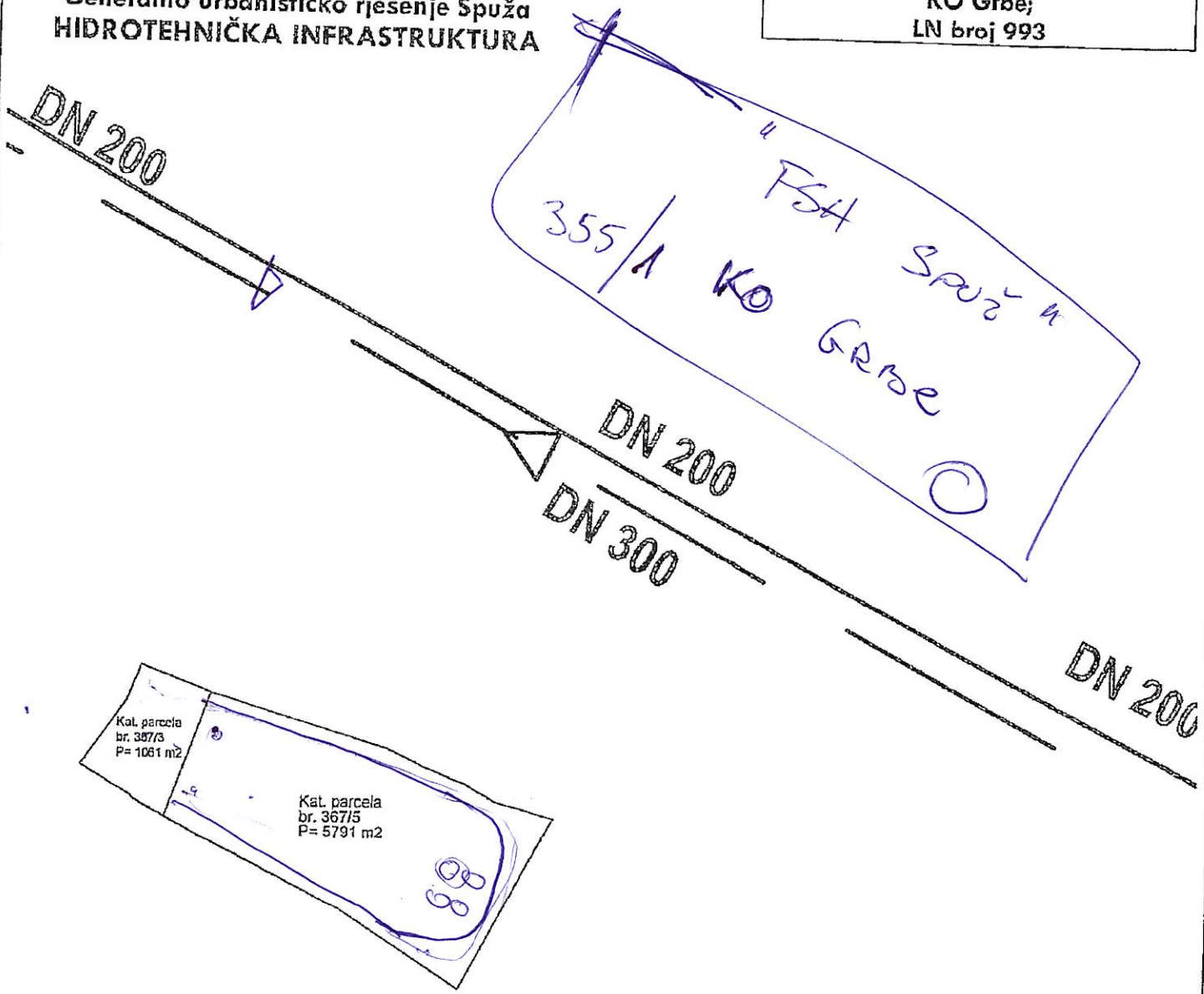

VODOSNABDJEVANJE

postojeći vod

ODVOĐENJE OTPADNIH VODA

planirana fekalna kanalizacija

CRNA GORA

LIST NEPOKRETNOSTI

Korisnik: KORISNIK

Datum i vrijeme štampe: 06.03.2025 14:15

PODRUČNA JEDINICA
DANILOVGRAD

Datum: 06.03.2025 14:15
KO: GRBE

LIST NEPOKRETNOSTI 993 - PREPIS

Podaci o parceli

Broj/podbroj	Broj zgrade	Plan Skica	Datum upisa	Potes ili ulica i kućni broj	Način korišćenja Osnov sticanja	Površina m^2	Prihod
367/3		4 19	02.03.2023	GRBE	Livada 2. klase KUPOVINA	1062	7.01
367/5		4 19	02.03.2023	GRBE	Livada 2. klase KUPOVINA	5791	38.22

Podaci o vlasniku ili nosiocu prava

Matični broj - ID broj	Naziv nosioca prava - adresa i mjesto	Osnov prava	Obim prava
*	DOO AGRO LOGISTIKA NIKŠIĆ - - *	Svojina	1/1

Ne postoje tereti i ograničenja.

IZJAVA GEODETSKE LICENCIRANE ORGANIZACIJE O TAČNOJ LOKACIJI PLANIRANOG OBJEKTA

IZJAVA GEODETSKE LICENCIRANE ORGANIZACIJE O TAČNOJ LOKACIJI PLANIRANOG OBJEKTA

OBJEKAT	Kompleks objekata u funkciji poljoprivrede
LOKACIJA	Katastarske parcele br. 367/3 i 367/5 KO Grbe, Opština Danilovgrad
INVESTITOR	DOO AGRO LOGISTIKA NIKŠIĆ
GEODETSKA ORGANIZACIJA	„GEO-KOMPAS“ d.o.o. Nikšić, BAJA PIVLJANINA 7/A

IZJAVLJUJEM,

***Da se lokacija predviđena za građenje nalazi na katastarskim parcelama br. 367/3 i 367/5* KO Grbe, Opština Danilovgrad**

I da ima obezbjeđen kolski prilaz sa zapadne strane lokacije.

Datum:07.04.2025.godine

Za „GEO-KOMPAS“ d.o.o. Nikšić

Društvo za geodetske radove i usluge D.O.O. "GEO-KOMPAS" NIKŠIĆ

m.p.

Odgovorno lice: Aleksandar Matović

TEKSTUALNA DOKUMENTACIJA

2.1. PROJEKTNI ZADATAK

2.1.1. Uvod

Projektnim zadatkom definisani su uslovi za izradu tehničke dokumentacije idejnog rješenja arhitekture za kompleks objekata u funkciji poljoprivrede, koji se nalazi na katastarskim parcelama br. 367/3 i 367/5 KO Grbe, Opština Danilovgrad.

2.1.2. Cilj i svrha izrade tehničke dokumentacije

Cilj i svrha izrade tehničke dokumentacije, koja je u skladu sa UTU, kao i aktuelnim propisima i standardima, je pribavljanje potrebnih saglasnosti, prijava građenja i pristupanje građenju objekta. Izraditi Idejno rješenje arhitekture za kompleks objekata u funkciji poljoprivrede, maksimalne spratnosti P+1, koristeći maksimalne dozvoljene urbanističke parametre, u skladu sa ovim projektnim zadatkom, UT uslovima, kao i svim aktuelnim propisima i standardima. Predmetna lokacija nalazi se u Danilovgradu, pripada KO Grbe, na katastarskim parcelama br. 367/3 i 367/5, Opština Danilovgrad. Površina lokcije za građenje iznosi 6 853m².

2.1.3. Predmet tehničke dokumentacije

Prema listu nepokretnosti 993, katastarska parcela broj 367/3, iznosi 1 062.00m², katastarska parcela broj 367/5, iznosi 5 791.00m², iste su u svojini „AGRO LOGISTIKA" d.o.o. Nikšić i na njima nema izgrađenih objekata.

Sa saobraćajnice koja se nalazi na zapadnoj strani lokacije potrebno je predvidjeti pristup parceli. Obezbijediti dovoljan broj parking mjesta na parceli, kako je zahtijevano UT uslovima.

Na lokaciji planirati površine za industriju i proizvodnju, u sklopu kojih će biti skladišni objekat i betonske platforme za postavljanje tehnološke opreme za koju je urađen projekat mašinskih instalacija – silosne opreme i transportne tehnike silosnog kompleksa.

Objekat projektovati tako da se ne naruši ambijentalna cjelina područja, predvidjeti kvalitetne, ekonomične i dugotrajne materijale. Fasade trebaju biti jednostavne za izvođenje. Krov raditi dvovodni od sendvič panela na čeličnoj podkonstrukciji nagiba 6° koji zadovoljava tehnološke standarde.

Pri projektovanju strogo voditi računa o poštovanju svih parametara definisanih UT uslovima (spratnost – P+1, indeks zauzetosti i indeks izgrađenosti u skladu sa veličinom lokacije za građenje).

Projektovati na osnovu geodetske podloge urađene od strane ETALON GEO-OFFICE d.o.o., koja je odrađena u novembru 2024. godine.

Društvo sa ograničenom odgovornošću "AGRO LOGISTIKA" NIKŠIĆ

"AGRO LOGISTIKA" d.o.o. Nikšić

Investitor

TEHNIČKI OPIS

ZA IZRADU TEHNIČKE DOKUMENTACIJE – IDEJNOG RJEŠENJA ARHITEKTURE za Kompleks objekata u funkciji poljoprivrede – na katastarskim parcelama br. 367/3 i 367/5 KO Grbe, Opština Danilovgrad

Urađeno je Idejno rješenje arhitekture za Kompleks objekata u funkciji poljoprivrede spratnosti P, u skladu sa Projektnim zadatkom, urbanističko-tehničkim uslovima broj 06-332/24-723/1, izdatih 08. avgusta 2024. godine od strane Sektretarijata za urbanizam i zaštitu životne sredine, na osnovu člana 74 Zakona o planiranju prostora i izgradnji objekata („Službeni list CG“ br. 64/17, 44/18, 63/18, 11/19, 82/20), člana 1 Uredbe o povjeravanju dijela poslova Ministarstva prostornog planiranja i urbanizma i državne imovine jedinicama lokalne samouprave („Službeni list CG“ br. 012/24 i 73/24), Odluke o donošenju Prostorno urbanističkog plana opštine Danilovgrad u dijelu GUR-a Danilovgrada („Službeni list CG“ br. 12/14), Odluke o donošenju Prostorno urbanističkog plana opštine Danilovgrad u dijelu GUR-a Danilovgrada i GUR-a Spuža u Danilovgradu („Službeni list CG“ – Opštinski propisi br.17/2018), Odluke o donošenju izmjena i dopuna Prostorno-urbanističkog plana opštine Danilovgrad, u dijelu Generalne urbanističke razrade „Spuž“ („Službeni list CG“ br.10/2019), Odluke o proglašenju Parka prirode „Rijeka Zeta“ („Službeni list CG“ br.69/19) i podnijetog zahtjeva „AGRO LOGISTIKA“ d.o.o. Nikšić.

Objekat:	**Kompleks objekata u funkciji poljoprivrede**
Lokacija:	Katastarske parcele br. 367/3 i 367/5 KO Grbe, Opština Danilovgrad
Investitor:	AGRO LOGISTIKA d.o.o. Nikšić
Ukupna BRGP:	3 083.40 m^2
Ukupna neto površina objekta:	3 016.85 m^2
Spratnost objekta:	**P**
Ostvarena zauzetost:	3 083.40 m^2
Bruto površina prizemlja:	3 083.40 m^2
Indeks izgrađenosti **ii**	Ii = 0.44
Indeks zauzetosti **iz**	iz = 0.44
Površina lokacije za građenje katastarske parcele br. 367/3 i 367/5 KO Grbe, Opština Danilovgrad	6 853.00 m^2

Tabela 1:
Ostvarene površine i urbanistički parametri

1. VLASNIČKA STRUKTURA LOKACIJE ZA GRAĐENJE

Prema Listu nepokretnosti broj 993-Prepis, KO Grbe, katastarska parcela 367/3 je svojina 1/1 “AGRO LOGISTIKA ”d.o.o. iz Nikšića. Površina katastarske parcele 367/3 je u vlasništvu “ AGRO LOGISTIKA” d.o.o. i iznosi 1062.00m^2. Prema Listu nepokretnosti broj 993-Prepis, KO Grbe, katastarska parcela 367/5 je svojina 1/1 “AGRO LOGISTIKA”d.o.o. iz Nikšića. Površina katastarske parcele 367/5 je u vlasništvu “AGRO LOGISTIKA ” d.o.o. i iznosi 5 791.00m2. Ukupna površina lokacije za građenje je 6 853.00m^2.

Slika 1: Grafički prikaz vlasničke strukture lokacije za građenje

2. OPIS LOKACIJE ZA GRAĐENJE

Predmetna lokacija se nalazi u obuhvatu KO Grbe, Opština Danilovgrad. Sa zapadne strane se nalazi postojeća saobraćajnica preko koje će biti obezbijeđen glavni kolski i pješački pristup, a sa sjeverne, istočne i južne strane se graniči sa susjednim parcelama.

Slika 2:
Izvod iz Ortofoto snimka – sajt Geoportal Uprave za nekretnine Crne Gore

3. NAMJENA I VRSTA PROJEKTOVANIH OBJEKATA

Na katastarskim parcelama br. 367/3 i 367/5 KO Grbe, Opština Danilovgrad projektovan je Kompleks objekata u funkciji poljoprivrede: dva skladišna prostora i platforme za postavljanje tehnološke opreme.
Na katastarskim parcelama br. 367/3 i 367/5 KO Grbe, Opština Danilovgrad planirano je postavljanje tehnološke opreme prema projektu mašinskih instalacija – silosne opreme i transportne tehnike Silosnog kompleksa za skladištenje žitarica, koji prilažemo u sklopu projektne dokumentacije i za koji su predviđene betonske platforme visine 1.5m.

Kompleks je planiran u skladu sa projektnim zadatkom i UT uslovima na sljedeći način:
- Skladišni objekat 1, NETO 2 266.40m^2
- Skladišni objekat 2, NETO 71.45m^2
- Platforme za postavljanje tehnološke opreme, NETO 679.00m^2

- Skladišni objekat 1, BRGP 2 523.80m^2
- Skladišni objekat 2, BRGP 78.60 m^2
- Platforme za postavljanje tehnološke opreme, BRGP 679.00m^2

4. POZICIJA NA PARCELI

Kompleks objekata u funkciji poljoprivrede nalazi se unutar građevinskih linija, koja je od granice parcele odvojena 2m, kako je zahtijevano UTU. Objekti su pozicionirani kao slobodnostojeći sa forntalnom fasadom orijentisanom prema zapadnoj strani, sa koje je i glavni kolski i pješački prostup parceli.

5. SPRATNOST

Projektovani su objekti spratnosti P.
Spratna visina planiranog Skladišnog objekta 1 je 9m, pozivajući se na Prečišćeni tekst Pravilnika o bližem sadržaju i formi planskog dokumenta, kriterijumima namjene površina, elementima urbanističke regulacije i jedinstvenim grafičkim simbolima ("Službeni list Crne Gore", br. 024/10 od 30.04.2010, 033/14 od 04.08.2014), Član 100, koji se odnosi na Najveću visinu etaže:
„Najveća visina etaže za obračun visine građevine, mjerenja između gornjih kota međuetažnih konstrukcija iznosi:
- za garaže i tehničke prostorije do 3.0m;
- za stambene etaže do 3.5m;
- za poslovne etaže do 4.5m;
- izuzetno za osiguranje prolaza za pristup interventnih i dostavnih vozila, najveća visina prizemne etaže na mjestu prolaza iznosi 4.5m.
Spratne visine mogu biti veće od visina određenih stavom 1 ovog člana ukoliko to iziskuje specijalna namjena objekta ili primjena posebnih propisa, s tim što visina objekta ne može biti veća od najveće dozvoljene visine propisane u metrima i definisane planom i urbanističko - tehničkim uslovima."
Predmetnim UTU se definiše da se „jedan nivo računa u prosječnoj vrijednosti od 3m" pri čemu je dozvoljena spratnost P+1. Treba imati u vidu da su UTU izdati iz Prostorno urbanističkog plana Opštine Danilovgrad što je plan višega reda koji se nije do detalja bavio specifičnim namjenama pa se stoga ovdje kao projektanti pozivamo na iznad navedeni član Pravilnika.
Obzirom da je ovdje planiran objekat u funkciji poljoprivredne proizvodnje koja je specijalna namjena i ima specifične zahtjeve projektovan je objekat spratnosti P svijetle visine 9m (do vijenca krova).

6. OSNOVNI URBANISTIČKI PARAMETRI – BRGP I ZAUZETOST

Parametar	Ostvareno	Dozvoljeno po UTU
Površina zauzetosti	3 083.40m^2	4 797.10m^2
BRGP	3 083.40m^2	9 594.20m^2
Spratnost	P	P+1
Namjena	Industrija i proizvodnja	Industrija i proizvodnja

Tabela 2:
Uporedna analiza ostvarenih i zahtijevanih urbanističkih parametara po UTU

Ukupna ostvarena BRGP iznosi 3 083.40m^2 što je manje od 9 594.20m^2 koliko je dozvoljeno u UTU na katastarskim parcelama 367/3 i 367/5.
Ostvarena površina zauzetosti iznosi 3 083.40m^2 što je manje od 4 797.10m^2 koliko je dozvoljeno u UTU na katastarskim parcelama 367/3 i 367/5.

7. SAOBRAĆAJ

Glavni kolski prilazi su planirani sa saobraćajnice koja se nalazi zapadno od lokacije. Na parceli je planirano 21PM, što je više od zahtijevanog UTU, na katastarskim parcelama 367/3 i 367/5.
Planirana je i interna saobraćajnica, širine 3m za potrebe distribucije tehnološke opreme i skladišta.

8. OBLIKOVNOST I MATERIJALIZACIJA

Skladišni objekat je sastavljen iz jednog korpusa, obložen fasadnim panelima u sivoj boji RAL 7016.

Krov je kosi, pokriven sendvič panelima na čeličnoj podkonstrukciji sa nagibom od 6°. Sakriven je atikom u sivoj boji od sendvič panela. Fasade su jednostavne, ekonomične i nisu zahtjevne za izvođenje što su bili osnovni zahtijevi projektnog zadatka. Fasadni zidovi su obloženi sendvič panelima. Bravarija je planirana od PVC prifila u osnovnoj crnoj boji.

Uređenje terena je riješeno ogradom koja odvaja objekat od susjednih parcela i saobraćajnica. Kako se radi o skladišnim objektima, dio parcele zauzima pristupna saobraćajnica, koja je neophodna za nesemtanano funkcionisanje objekata.

9. FAZNOST IZGRADNJE

Ostavlja se mogućnost fazne izgradnje objekta. Precizna podjela izvođačkih faza biće definisana Glavnim projektom.

Tehnički opis sastavio vodeći projektant,
mr Marko Katnić, d.i.a.

Ostvarene površine i urbanistički parametri

Kompleks objekata u funkciji poljoprivrede – na katastarskim parcelama br. 367/3 i 367/5 KO Grbe, Opština Danilovgrad

Ukupna neto površina objekta	3 016.85m^2
Ukupna bruto površina objekta	3 083.40m^2

	Zahtijevani parametri po UTU	Ostvareni parametri u projektu
Indeks zauzetosti	0.7	0.44
Indeks izgrađenosti	1.4	0.44
Spratnost objekta	P+1	P
Ukupna BRGP	9 594.20 m^2	3 083.40 m^2
Površina zauzetosti	4 797.10 m^2	3 083.40 m^2

Izjavljujem da je Kompleks objekata u funkciji poljoprivrede – na katastarskim par celama br. 367/3 i 367/5 KO Grbe, Opština Danilovgrad, u skladu sa UTU.
Izjavljujem da je objekat urađen u skladu sa Projektnim zadatkom, urbanističko-tehničkim uslovima broj 06-332/24-723/1, izdatih 08. avgusta 2024. godine od strane Sektretarijata za urbanizam i zaštitu životne sredine, na osnovu člana 74 Zakona o planiranju prostora i izgradnji objekata („Službeni list CG“ br. 64/17, 44/18, 63/18, 11/19, 82/20), člana 1 Uredbe o povjeravanju dijela poslova Ministarstva prostornog planiranja i urbanizma i državne imovine jedinicama lokalne samouprave („Službeni list CG“ br. 012/24 i 73/24), Odluke o donošenju Prostorno urbanističkog plana opštine Danilovgrad u dijelu GUR-a Danilovgrada („Službeni list CG“ br. 12/14), Odluke o donošenju Prostorno urbanističkog plana opštine Danilovgrad u dijelu GUR-a Danilovgrada i GUR-a Spuža u Danilovgradu („Službeni list CG“ – Opštinski propisi br.17/2018), Odluke o donošenju izmjena i dopuna Prostorno-urbanističkog plana opštine Danilovgrad, u dijelu Generalne urbanističke razrade „Spuž“ („Službeni list CG“ br.10/2019), Odluke o proglašenju Parka prirode „Rijeka Zeta“ („Službeni list CG“ br.69/19) i podnijetog zahtjeva „AGRO LOGISTIKA“ d.o.o. Nikšić.

Vodeći projektant,
mr arh. Marko Katnić
A-TIM Studio d.o.o., Podgorica

SPISAK PRIMJENJENIH PROPISA, PREPORUKA I VAŽEĆIH STANDARDA PREMA KOJIMA JE OBJEKAT PROJEKTOVAN I PREMA KOJIMA ĆE SE IZVESTI RADOVI

Zakoni:

-Zakon o planiranju prostora i izgradnji objekata

Pravilnici:

- Pravilnik o načinu vođenja i sadržini građevinskog dnevnika i građevinske knjige
- Pravilnik o obrascima zahtjeva prijava i izjava u postupku izgradnje objekata
- Pravilnik o tehničkim zahtjevima za zvučnu zaštitu zgrade od buke
- Pravilnik o načinu obračuna površine i zapremine zgrade
- Pravilnik o načinu izrade i sadržini tehničke dokumentacije za građenje objekta
- Pravilnik o tehnickim zahtjevima za betonske konstrukcije
- Pravilnik o nacinu vrsenja revizije glavnog projekta
- Pravilnik o nacinu i postupku osmatranja tla i objekta u toku gradjenja i upotrebe
- Pravilnik o bližem sadržaju i načinu vođenja centralnog registra građenja

-Pravilnik o sadržini obrasca evidencije o izvršenom nadzoru i preduzetim mjerama urbanističko-građevinskog inspektora

Pravilnici donešeni na osnovu Zakona o uređenju prostora i izgradnji objekata:

-Pravilnik o načinu vođenja i sadržini građevinskog dnevnika građevinske knjige i knjige inspekcije
-Pravilnik o blizim uslovima i nacinu prilagodjavanja objekta za pristup i kretanje lica smanjene pokretljivosti i lica sa invaliditetom
-Pravilnik o sadržaju elaborata energetske efikasnosti zgrada
-Pravilnik o sadržaju elaborata o pripremnim radovima
-Pravilnik o načinu i postupku vršenja stručnog nadzora
-Pravilnik o načinu vršenja tehničkog pregleda

Urbanističko-tehničkim uslovima broj 06-332/24-723/1, izdatih 08. avgusta 2024. godine od strane Sektretarijata za urbanizam i zaštitu životne sredine, Opština Danilovgrad.

Svi važeći MEST-EN standardi za oblast projektovanja i izgradnje

Pravilnik o bližem sadržaju i formi planskog dokumenta („Službeni list Crne Gore“, br. 091/20 od 03.09.2020)

GRAFIČKA DOKUMENTACIJA

GEODETSKA PODLOGA

LE GENDA:

- Dalekovod
- Drveće
- Žičana ograda
- 670 Katastar brojevi parcela
- Katastar granice
- Urbanistička parcela
- P1 P2 Poligone tačke

CRNA GORA

Opština: Danilovgrad

Katatarska Opština: Grbe

Lokacije: Spuž-Danilovgrad

Katastarska parcela br.: 367/3,367/5

Investitor:
DOO AGRO LOGISTIKA NIKŠIĆ

Danilovgrad
01.04.2025 god.

Topografski plan izradio:
Geo-kompas d.o.o. Nikšić
lic.br: 02-771/2

Direkcija za geodetske i tehničke usluge D.O.O.

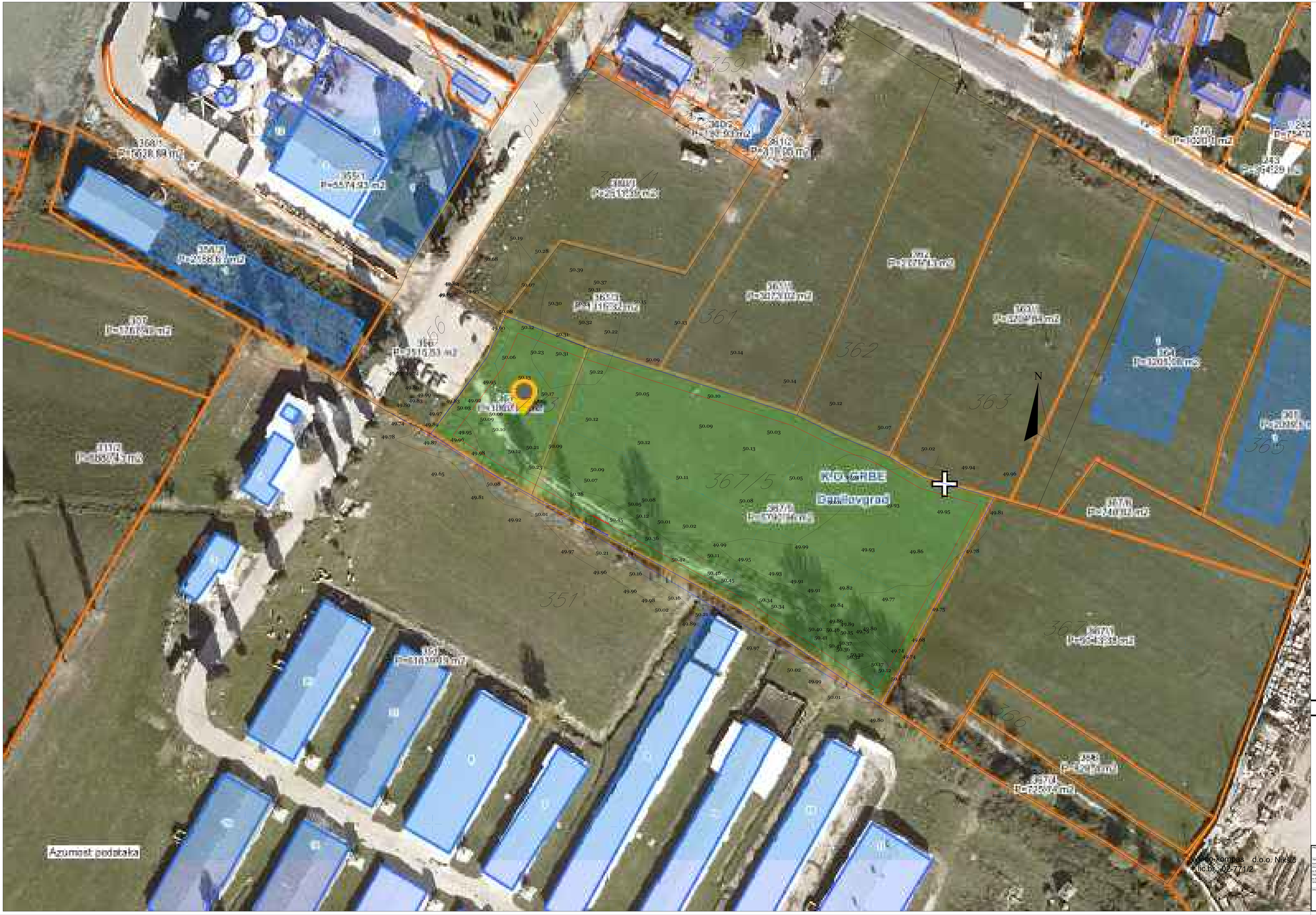

ŠIRA SITUACIJA POSTOJEĆEG STANJA

S

PROJEKTANT: A-TIM Studio d.o.o. Paćevo		INVESTITOR: "AGRO LOGISTIKA" d.o.o. NIŠ	
Naziv: Kompleks objekta u funkciji poljoprivrede		Lokacija: Katastarske parcele br. 3615/1- 3615/ VII Etap, u okviru KO Pećina Grad Niš	
Glavni projektant: dr Marko Ketić d.i.a.		Vrsta tehničke dokumentacije: Glavni projekat	
Odgovorni izvođač: dr Marko Ketić d.i.a.		Za tehničku dokumentaciju: Arhitektura	Razmera: 1:250
Izvodjač:		Prilog: Šira situacija postojećeg stanja	Br. priloga: 2 / Br. crteža:
Datum izrade M.P.		Datum revizije M.P.	

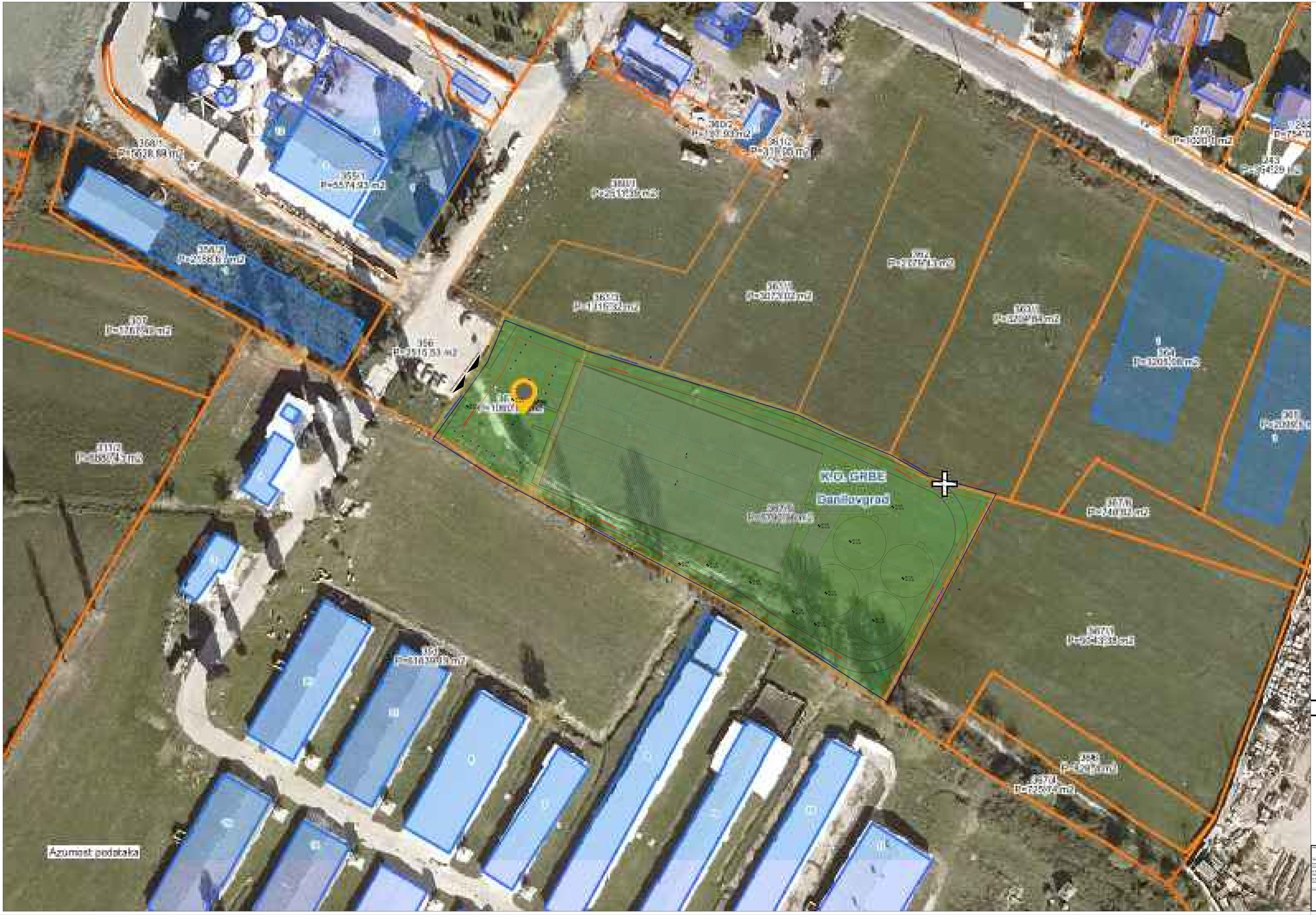

ŠIRA SITUACIJA PLANIRANOG STANJA - OSNOVA KROVNE RAVNI

S

VRSTA ZUTA

1.1	Industrijska zona
1.1 - 1.1.1	Industrijska zona

LEGENDA MATERIJALA ZAVRŠNE OBRADE POVRŠINA PARTERA

		%
Travnate površine i niska zelenje	253,00 m2	5,10%
Asfalt	2.692,00 m2	54,70%
Armirani betonski popločanje	1.476,00 m2	29,97%

PROJEKTANT: A-TIM Studio d.o.o. Podgorica		INVESTITOR: "AGRO LOGISTIKA" d.o.o. NIKŠIĆ	
Ime: Kompleks objekata u funkciji poljoprivrede		Lokacija: Katastarska parcela br. 3615/1 - 3615/3 KO Grbe, u zahvatu PUP-a Opština Nikšić	
Ime i prezime: dr Marko Katić, d.i.a.		Ime i prezime: dr Marko Katić, d.i.a.	
Odgovorni projektant: dr Marko Katić, d.i.a.		Sadržaj: Šira situacija planiranog stanja - Osnova krovne ravni	Razmjera: 1:250
Broj saglasnosti:		Broj: 3	Br. crteža:
Datum izrade N.P.		Datum revizije N.P.	

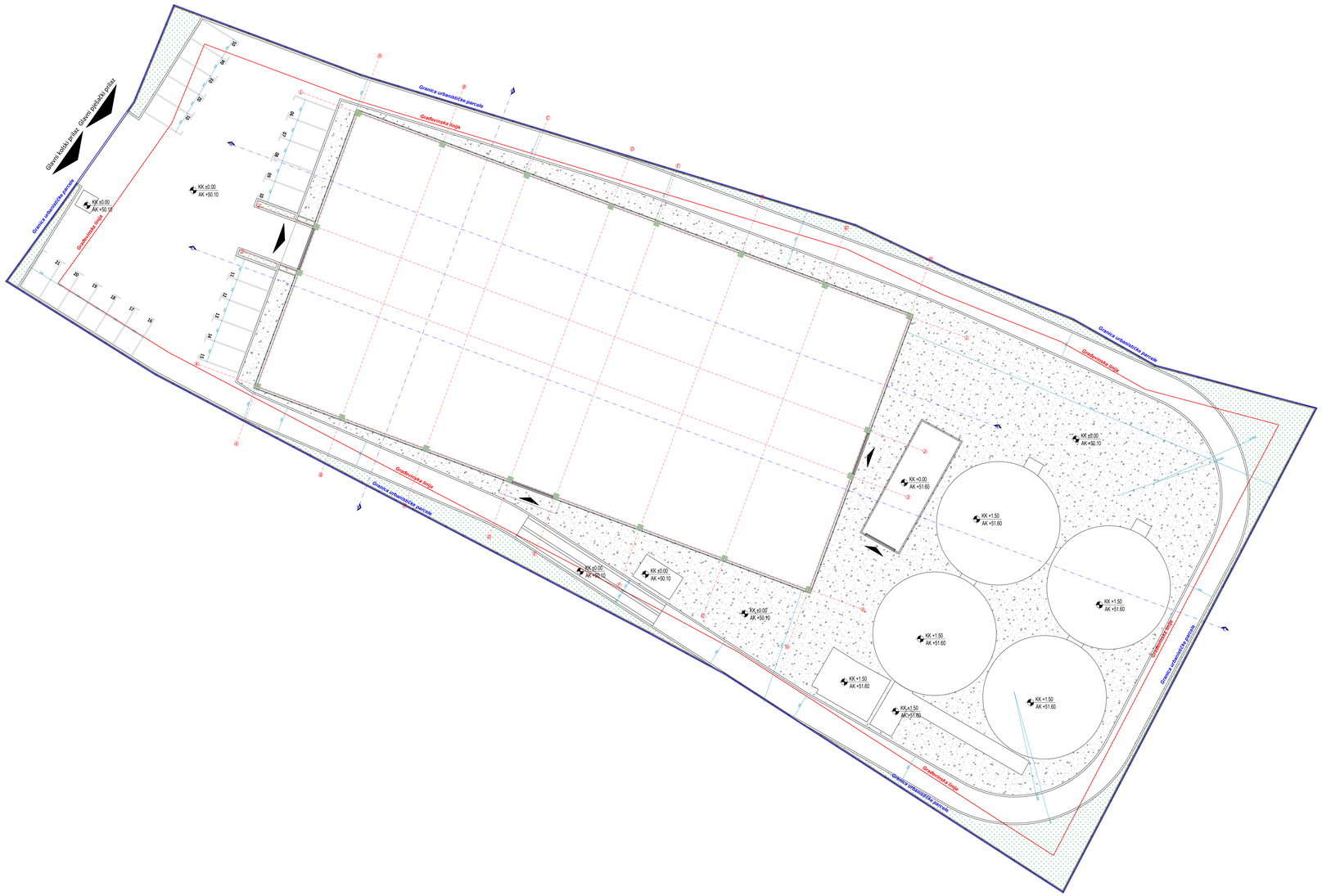

SITUACIJA PLANIRANOG STANJA - OSNOVA PRIZEMLJA

VISINSKA KOTA

±0.00	Kota konstrukcije
AK +38.65	Apsolutna kota

S

LEGENDA MATERIJALA ZAVRŠNE OBRADE POVRŠINA PARTERA

	m²	%
Travnate površine i nisko rastinje	353.95m2	5.16%
Asfalt	1 692.80m2	24.70%
Armirani betonsko popločanje	1 476.10m2	21.53%

PROJEKTANT: A-TIM Studio d.o.o. Podgorica		*INVESTITOR:* "AGRO LOGISTIKA" d.o.o. Nikšić
Objekat: Kompleks objekata u funkciji poljoprivrede		*Lokacija:* Katastarske parcele br. 367/3 i 367/5 KO Grbe, u zahvatu PUP-a Opština Danilovgrad
Glavni inženjer: mr Marko Katnić d.i.a.		*Vrsta tehničke dokumentacije:* Idejno rješenje
Odgovorni inženjer: mr Marko Katnić d.i.a.		*Dio tehničke dokumentacije:* Arhitektura — *Razmjera:* 1:200
Saradnik:		*Prilog:* Situacija planiranog stanja - Osnova prizemlja — *Br. priloga:* 4 — *Br. strane:*
Datum izrade M.P.		*Datum revizije M.P.*

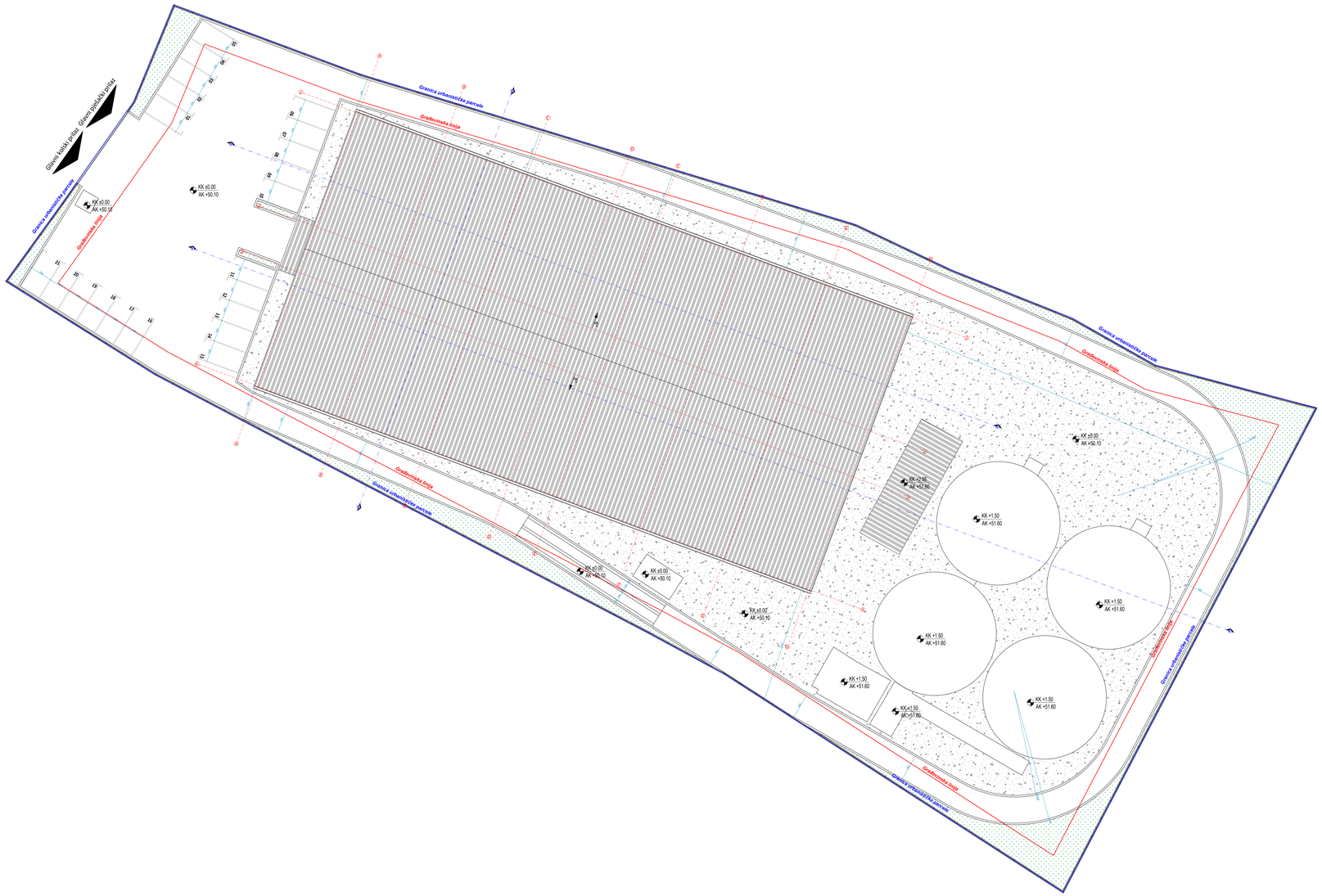

SITUACIJA PLANIRANOG STANJA - OSNOVA KROVNE RAVNI

VISINSKA KOTA

±0.00	Kota konstrukcije
AK +38.65	Apsolutna kota

S

LEGENDA MATERIJALA ZAVRŠNE OBRADE POVRŠINA PARTERA	m²	%
Travnate površine i nisko rastinje	353.95m2	5.16%
Asfalt	1.692.80m2	24.70%
Armirani betonsko popločanje	1.476.10m2	21.53%

PROJEKTANT: A-TIM Studio d.o.o. Podgorica		*INVESTITOR:* "AGRO LOGISTIKA" d.o.o. Nikšić
Objekat: Kompleks objekata u funkciji poljoprivrede		*Lokacija:* Katastarske parcele br. 367/3 i 367/5 KO Grbe, u zahvatu PUP-a Opština Danilovgrad
Glavni inženjer: mr Marko Katnić d.i.a.		*Vrsta tehničke dokumentacije:* Idejno rješenje
Odgovorni inženjer: mr Marko Katnić d.i.a.		*Da tehničke dokumentacije:* Arhitektura — *Razmjera:* 1:200
Saradnik:		*Prilog:* Situacija planiranog stanja: Osnova krovne ravni — *Br. priloga:* 5 — *Br. strane:*
Datum izrade M.P.		*Datum revizije M.P.*

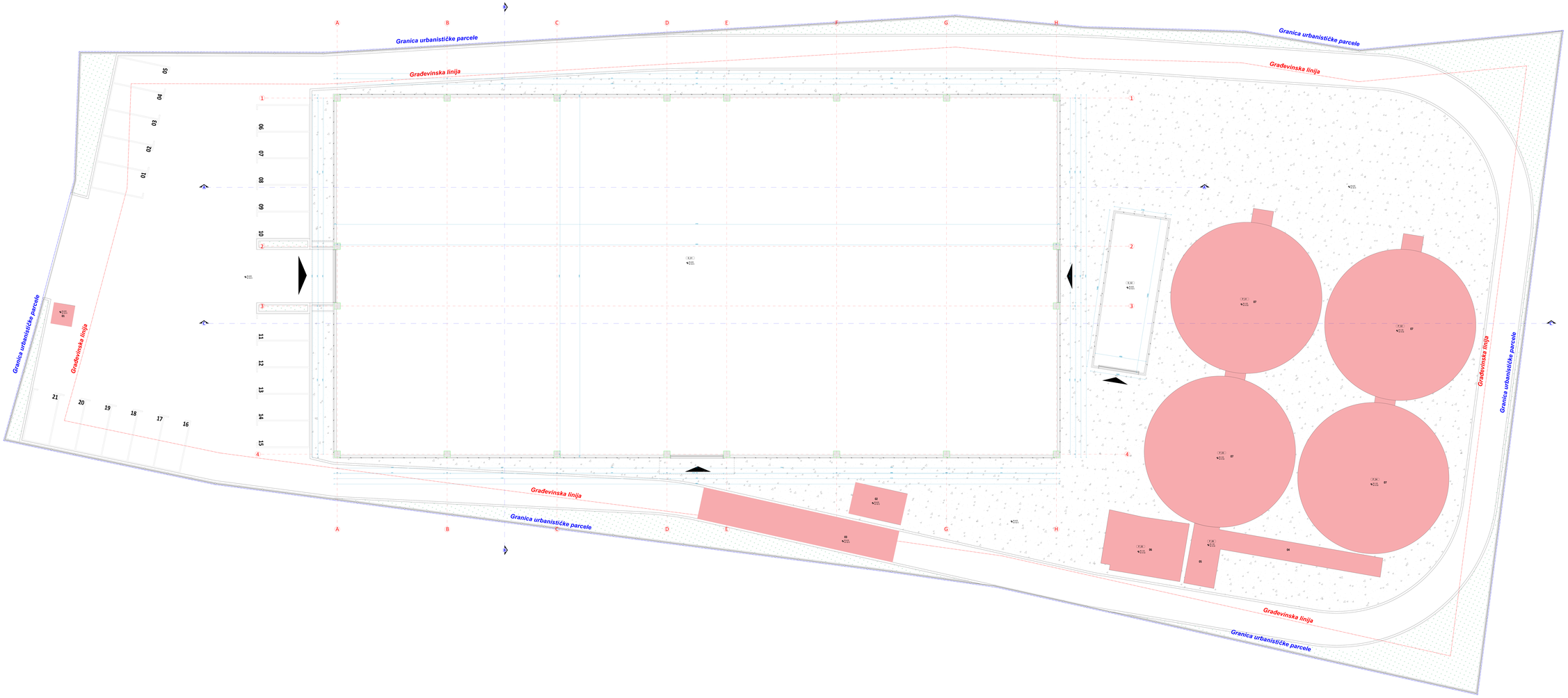

1cm 1m 5m 10m

10cm

OSNOVA POVRŠINA

PRIZEMLJE

BR. PROSTORIJE	NAZIV	m²	Nad.	Nadm.	Nadzid.
01	UKUPNO (neto)	1.190,00	1.190,00	0,00 m	0,00 m

Visina NETO prostora iznosi: 7,00 m
Visina BRUTO prostora iznosi: 7,20 m

BR. PROSTORIJE	NAZIV	m²	Nad.	Nadm.	Nadzid.
02	UKUPNO (neto)	12,00	12,00	0,00 m	0,00 m

Visina NETO prostora iznosi: 3,00 m
Visina BRUTO prostora iznosi: 3,20 m

BR. PROSTORIJE	NAZIV	m²	Nad.	Nadm.	Nadzid.
03	Parkirno-servisna površina	1.147,00	0,00 m		
04	Parkirno-servisna površina	240,00 m²	0,00 m		
05	Parkirno-servisna površina	240,00 m²	0,00 m		
06	Parkirno-servisna površina	240,00 m²	0,00 m		
07	Parkirno-servisna površina	240,00 m²	0,00 m		
08	Parkirno-servisna površina	240,00 m²	0,00 m		
09	Parkirno-servisna površina	40,00 m²	0,00 m		

Visina NETO prostora iznosi: 3,00 m
Visina BRUTO prostora iznosi: 3,20 m

UKUPNO BRUTO (m²)	2.190,00
UKUPNO NETO (m²)	2.190,00

NAPOMENA KOTA

Visina NETO prostora iznosi:	7,00 m
Visina BRUTO prostora iznosi:	7,20 m
UKUPNO (m²)	
Visina NETO prostora iznosi:	3,00 m
Visina BRUTO prostora iznosi:	3,20 m
UKUPNO (m²)	
Visina NETO prostora iznosi:	3,00 m
Visina BRUTO prostora iznosi:	3,20 m
UKUPNO (m²)	
Visina NETO prostora iznosi:	3,00 m
Visina BRUTO prostora iznosi:	3,20 m

LEGENDA ZA PROJEKTA RAŠČIŠĆAVANJA RUŠTALAČAK

TEHNOLOŠKA OPREMA ZA PROJEKTA RAŠČIŠĆAVANJA RUŠTALAČAK

Br.	Naziv opreme
01	TRAKA 1
02	TRAKA 2 (PRIJENOS U ARMATURU)
03	Armaturna kružna traka
04	STROJ 1
05	STROJ 2 (PRIJENOS)
06	Armaturna traka
07	SPIRALA (kuglu)
08	STROJ 3 (PRIJENOS)
09	STROJ 4 (PRIJENOS)

OSNOVA PRIZEMLJA

LEGENDA NAPOMENE :

CEP NADM VISINE SU U LOCIRANIM PRIMJERIMA
CEP CRTANIH SLIKA NIJE DO 1m OD RUBA

SAMO NACRTAN

0,00	CEP NADM VISINE

SAMO NACRTAN

0,00	CEP NADM VISINE

NAZIV INVESTITORA:	A.D. Đakovačka d.o.o. Đakovo
NAZIV:	Izgradnja objekta za RCD (ADR) i RCEO (IOSB) u sklopu CPA Đakovo
Izrađivač projekta:	Đakovačka d.o.o. Đakovo
Glavni projektant:	Ivica Ivanković
Suradnik:	Ivica Ivanković
Suradnik:	Ivica Ivanković
Suradnik

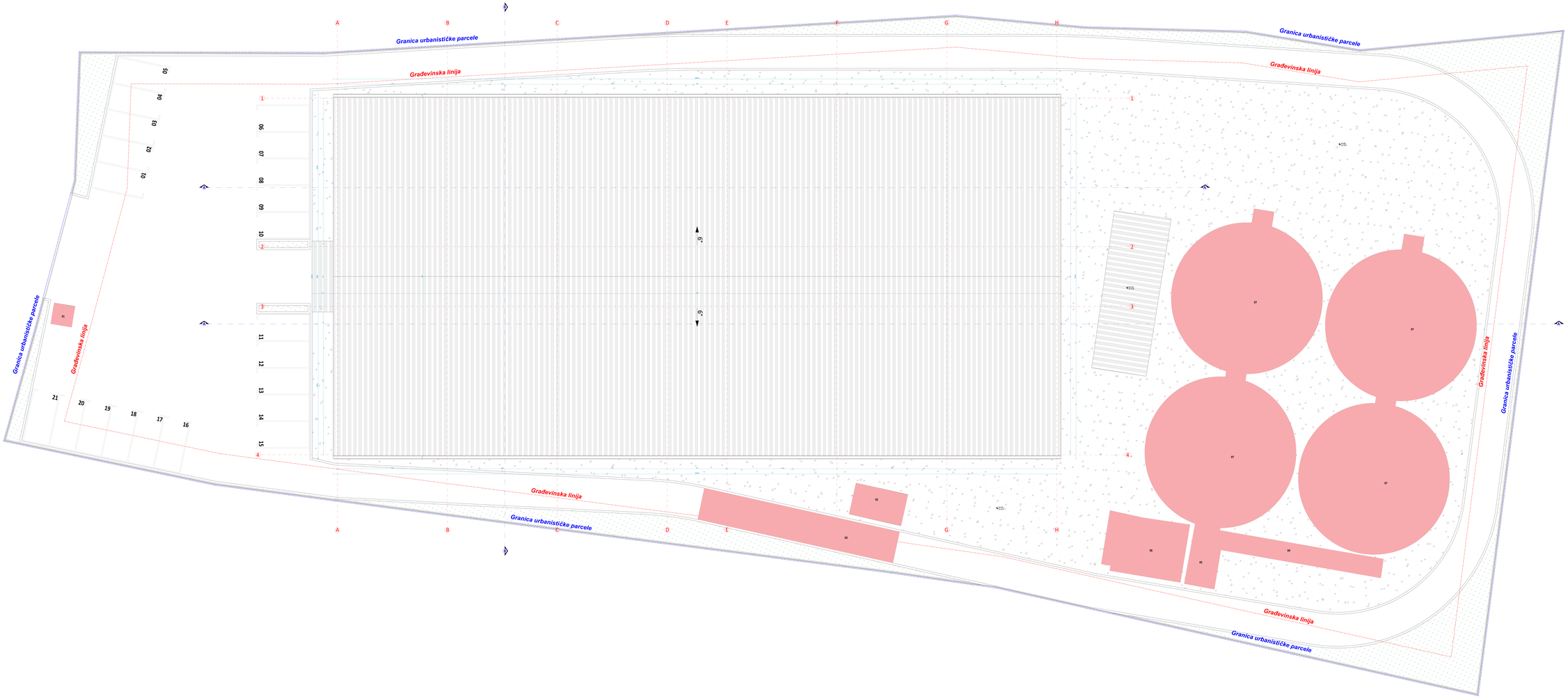

1cm 1m 5m 10m

10cm

BRUTO GRAĐEVINSKA POVRŠINA	
PRIZEMLJE	
Ukupno: 38 Garažnih mjesta	1.140,00 m²
UKUPNO PRIZEMLJE:	1.140,00 m²
1. KAT	
Ukupno: 47 Garažnih mjesta	1.410,00 m²
UKUPNO 1. KAT:	1.410,00 m²
2. KAT	
Ukupno: 47 Garažnih mjesta	1.410,00 m²
UKUPNO 2. KAT:	1.410,00 m²
3. KAT	
Ukupno: 47 Garažnih mjesta	1.410,00 m²
UKUPNO 3. KAT:	1.410,00 m²
UKUPNO:	5.370,00 m²

UKOPNENA ZA PROSTORE NAĐENIM RETLAZIMA	
TEHNOLOŠKA OPREMA ZA PROSTORE NAĐENIM RETLAZIMA	
Br.	**NAZIV OPREME**
01	TRAFO
02	PRIPREMA ZA AUTOMAT
03	Centralna kotlovnica
04	TRAFO
05	Centralna kotlovnica
06	Rashladnja
07	Rashladnja
08	Rashladnja
09	Rashladnja

OSNOVA KROVNE RAVNI

LEGENDA NAPOMENE :

CIJI NIVOI SUTE SU U LEGENDI PRIKAZA
(SVI NIVOI SUTE SU DATI NA OSI 1/A - 1/H)

SNAG NCEKU

1.1 m' - 1.1 m' - 1.1 m' - 1.1 m'

SNAG NCEKU

+1.1 m' - 1.1 m' - 1.1 m' - 1.1 m'

INVESTITOR:		
J.P.ZELENILO-VODA D.O.O. Podgorica		
OBJEKAT:		
REKONSTRUKCIJA I DOGRADNJA BAZENA		
U: Radnja Kapetanija d.o.o.		
U: Radnja Kapetanija d.o.o.		
NAZIV PROJEKTA:		
"NAPOLJ-DRENTINA" d.o.o. PEROJ		
NAZIV PLANA:		
GLAVNI PROJEKAT IZ OKO-GEO- GEOINŽ.,GRAĐ.,ELEKTR.,STROJ.,SAOBR.,PROTIVPOŽ.,ZAŠT.OD BUKE		
NAZIV PROJEKTA:		
REKONSTRUKCIJA I DOGRADNJA BAZENA		
NAZIV PROJEKTANTA:		
"NAPOLJ-DRENTINA" d.o.o. PEROJ		
ODGOVORNI PROJEKTANT:		
Dragan Ćetković		
OBRADIO:		
Dragan Ćetković		
DIREKTOR:		
Dragan Ćetković		
NAZIV NACRTA:		
OSNOVA KROVNE RAVNI		
0.5m		

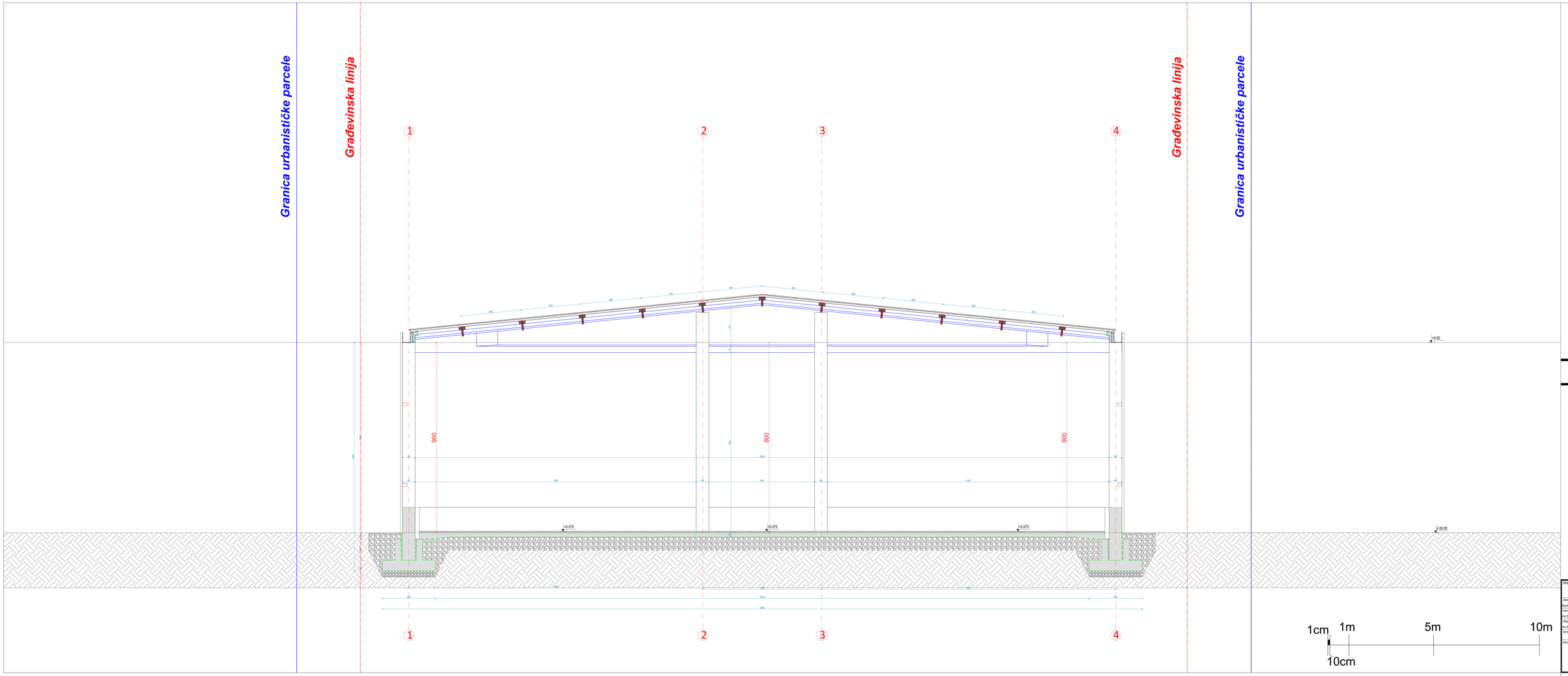

PRESJEK A A

UVODNE NAPOMENE :

-SVE MJERE DATE SU U CENTIMETRIMA
-SVE VISINSKE KOTE DATE SU U METRIMA

GENERALNI PROSTORNI

B, SP Granica prostora

VISINSKA KOTA

±0.00 Kota kontrolnog
A1-0.00 apsolutna kota

PROJEKTANT: A-TIM Studio d.o.o. Podgorica		INVESTITOR: "AGRO LOGISTIKA" d.o.o. NIKŠIĆ	
Objekat: Kompleks objekata u funkciji poljoprivrede		Lokacija: Katastarska parcela br. 3613/1 i 3613/5 KO Grčke, u zahvatu PUP-a Opštine Nikšić	
Glavni inženjer: mr Marko Katnić d.i.a.		Vrsta tehničke dokumentacije: Idejno rješenje	
Odgovorni inženjer: mr Marko Katnić d.i.a.		Naziv tehničke dokumentacije: Arhitektura	Razmjera: 1:50
Saradnici:		Prilog: Presjek A A	Br. priloga: 8 / Br. crteža:
Datum izrade M.P.		Datum revizije M.P.	

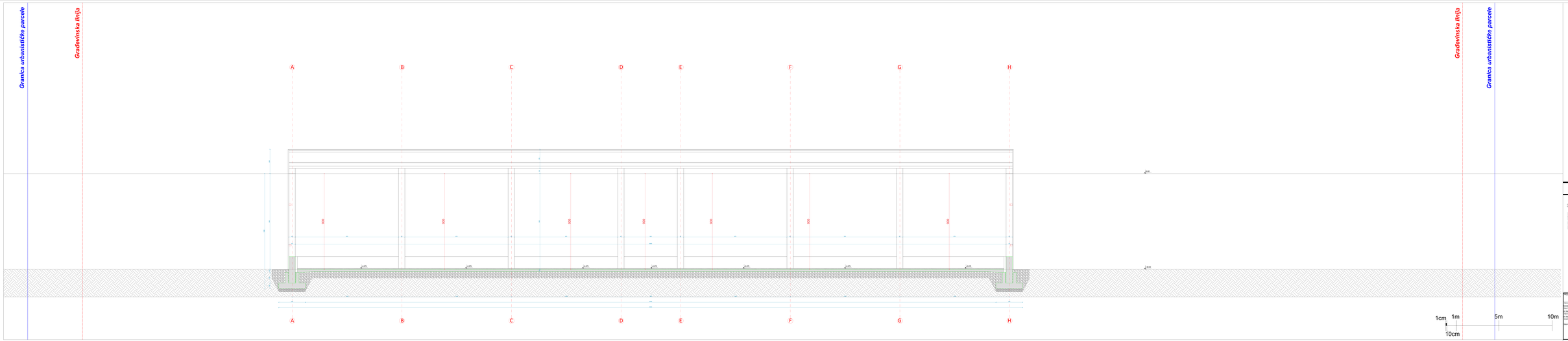
Granica urbanističke parcele
Građevinska linija
A
B
C
D
E
F
G
H
300
300
300
300
300
300
300
+0,05
±0,00
-0,45
-0,60
-0,80
-1,20
-1,40
-1,60
-1,80
-2,00
-2,20
-2,40
-2,60
-2,80
-3,00
-3,20
-3,40
-3,60
-3,80
-4,00
-4,20
-4,40
-4,60
-4,80
-5,00
-5,20
-5,40
-5,60
-5,80
-6,00
-6,20
-6,40
-6,60
-6,80
-7,00
-7,20
-7,40
-7,60
-7,80
-8,00
-8,20
-8,40
-8,60
-8,80
-9,00

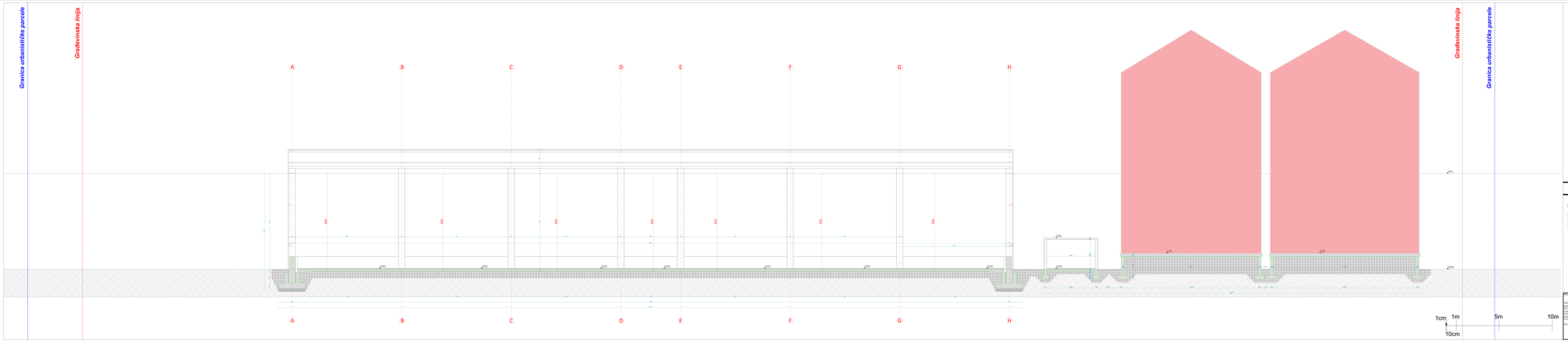

PRESJEK C C

LEGENDA NAPOMENE:

- Sve kote su u metrima osim ako nije drugačije naznačeno
- Sve dimenzije moraju biti provjerene na licu mjesta

OBJEKTIVNA

C.C. - presjek

OBRADA

A.G.T. - arhitektonski
G.T.M. - geotehnički

Investitor: U.T.M. Radoslovo u Podgorici	Izrađivač: "NORD CENTRA" d.o.o. NIKŠIĆ
Objekat:	Glavni projekat: NOV-NO-02 Ver.Glav.projekta 0.0
VISOKOEFIKASNA ZGRADA U PUNOJ ZGRADNJI	Glavni inženjer projekta:
Lokacija:	Ivica Vojvodić
U.P.PODGORICA - D.C.	Glavni tehnolog:
Urbanistička parcela:	Ivica Vojvodić
U.P.PODGORICA-D.C.	Saradnici:
Katastarska parcela:	Mirko Vujošević
U.P.PODGORICA-D.C.	Faza: Broj listova:
Naziv crteža:	PROJEKAT 12 / 32
PRESJEK C C	Datum izrade:
Broj crteža: AR-PR-01	10.2021

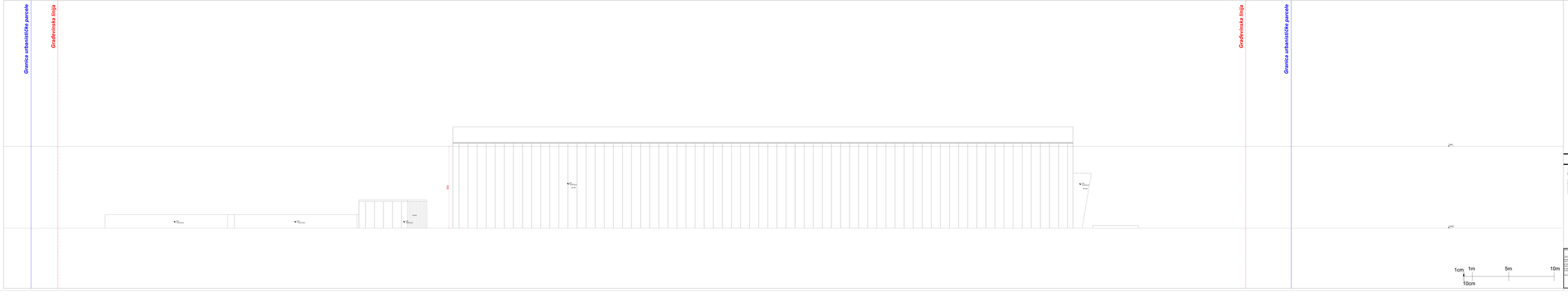

SJEVERNA FASADA

LEGENDA MATERIJALA

KOD OZNAKE MATERIJALA SADRŽI:
KOD BOJE (RAL ili NCS) ili TIP PREMAZA

GRAĐEVINA

C-22 Crna boja

OBRADA

M-01 Metalna konstrukcija

NAZIV PROJEKTA:	NOVA ZGRADA U ŠIROJ ZONI
LOKACIJA:	k.č. 3000/2 k.o. Vrsar
NAZIV ZAHTJEVA ZA IZMJENU I DOPUNU:	ZAHTJEV ZA IZMJENU I DOPUNU PRAVOMOĆNE GRAĐEVINSKE DOZVOLE
NAZIV NACRTA:	SJEVERNA FASADA
MJERILO:	1:100
DATUM:	ožujak, 2022.
BROJ NACRTA:	11
IZRADILA:	ARHITEKTI d.o.o. MMXI
ODGOVORNI PROJEKTANT:	Ivan Ćurković, univ. mag. ing. arch.
IZVOĐAČ:	

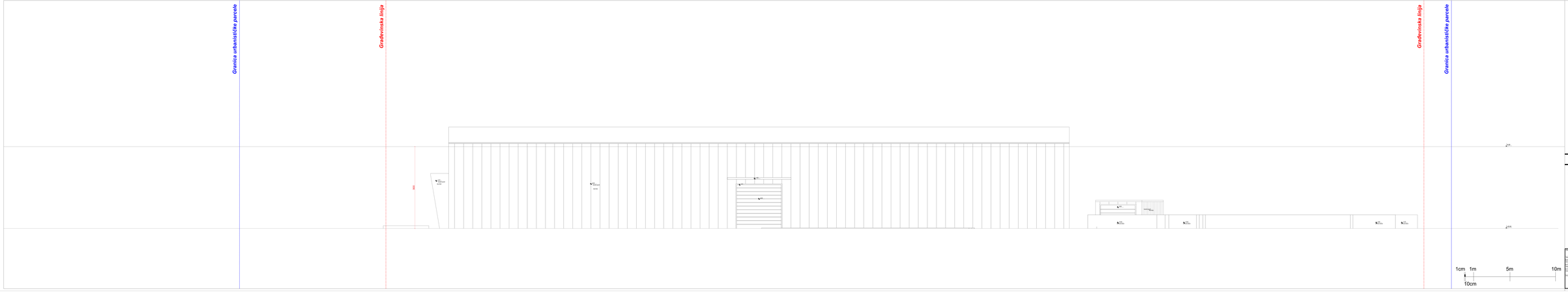

JUŽNA FASADA

LEGENDA NAPOMENA:

SVI GABARITI, KOTE I DIMENZIJE SU PRIKAZANE NA GRAFIČKIM PRILOZIMA I NACRTIMA

	GRAĐEVINSKA Građevinska linija
	GRANICA Granica urbanističke parcele

INVESTITOR:
Grad Novi Sad
Trg slobode broj 1
21000 Novi Sad

NAZIV OBJEKTA:
POSLOVNO STAMBENI OBJEKAT SA ZAJEDNIČKIM PARKINGOM
NA KATASTARSKOJ PARCELI broj 2 KO Grbavica

LOKACIJA:
Novi Sad
Ulica Vojvode Stepe broj 17
Katastarska parcela broj 2
KO Grbavica

GLAVNI PROJEKTANT:
Dragan Ristić
br. 300 U1 200 1

GLAVNI INŽENJER:
Dragan Ristić
br. 300 U1 200 1

NAZIV PROJEKTA:
GLAVNI PROJEKAT SA ELEMENTIMA IDEJNOG PROJEKTA

BROJ PROJEKTA:
GP-2-2-2

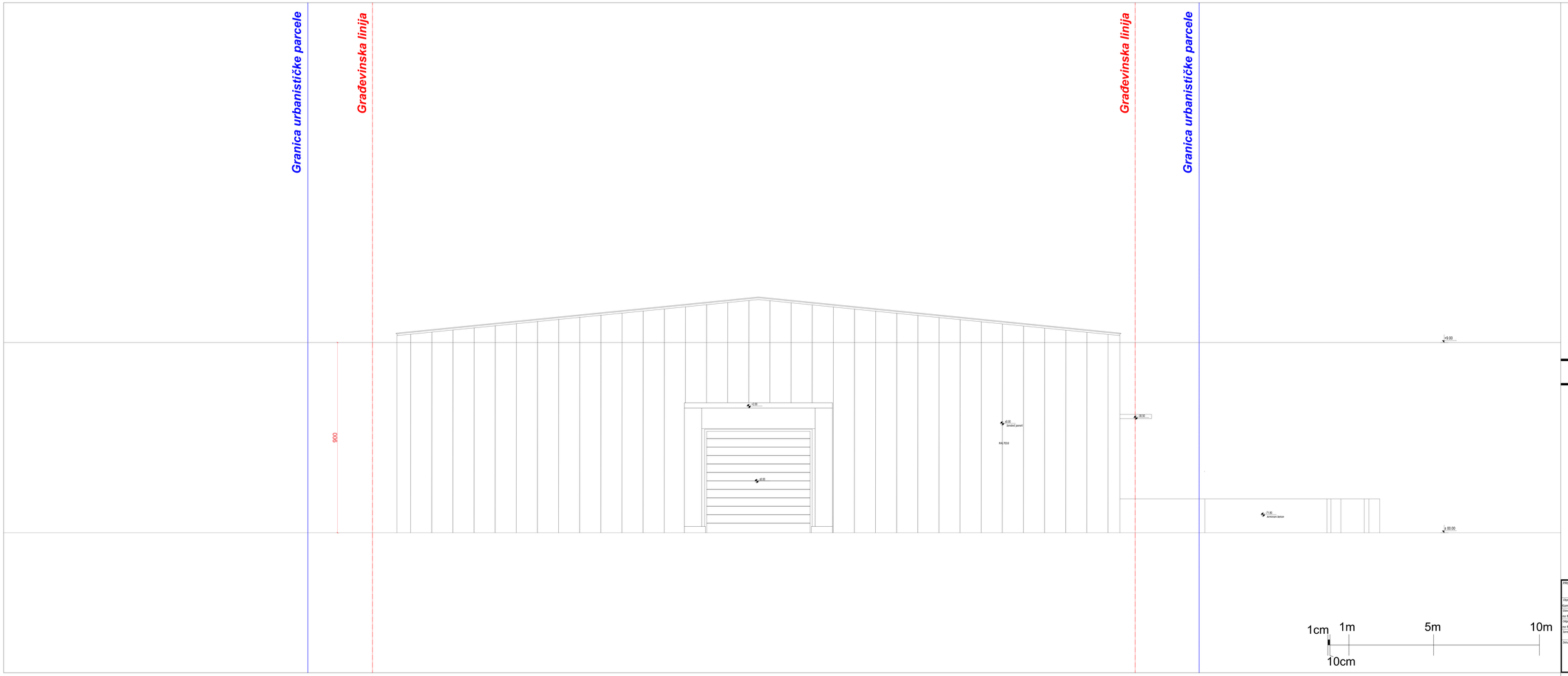

ZAPADNA FASADA

UVODNE NAPOMENE :

-SVE MJERE DATE SU U CENTIMETRIMA
-SVE VISINSKE KOTE DATE SU U METRIMA

GENERALNI PROSTORIJA

+0.00 Crnogorska prostorija

VISINSKA KOTA

+0.00 Kota kontrolnog nivoa
+0.00 Apsolutna kota

PROJEKTANT: A-TIM Studio d.o.o. Podgorica		INVESTITOR: "AGRO LOGISTIKA" d.o.o. NIKŠIĆ	
Objekat: Kompleks objekata u funkciji poljoprivrede		Lokacija: Katastarska parcela br. 367/3 i 367/5 KO Grbe, u zahvatu PUP-a Opštine Nikšić	
Glavni inženjer: mr Marko Katnić d.i.a.		Vrsta tehničke dokumentacije: Glavna svjetlana	
Odgovorni inženjer: mr Marko Katnić d.i.a.		Dio tehničke dokumentacije: Arhitektura	Razmjera: 1:50
Saradnik:		Prilog: Zapadna fasada	Br. priloga: 13
Datum izrade M.P.		Datum revizije M.P.	Br. revizije:

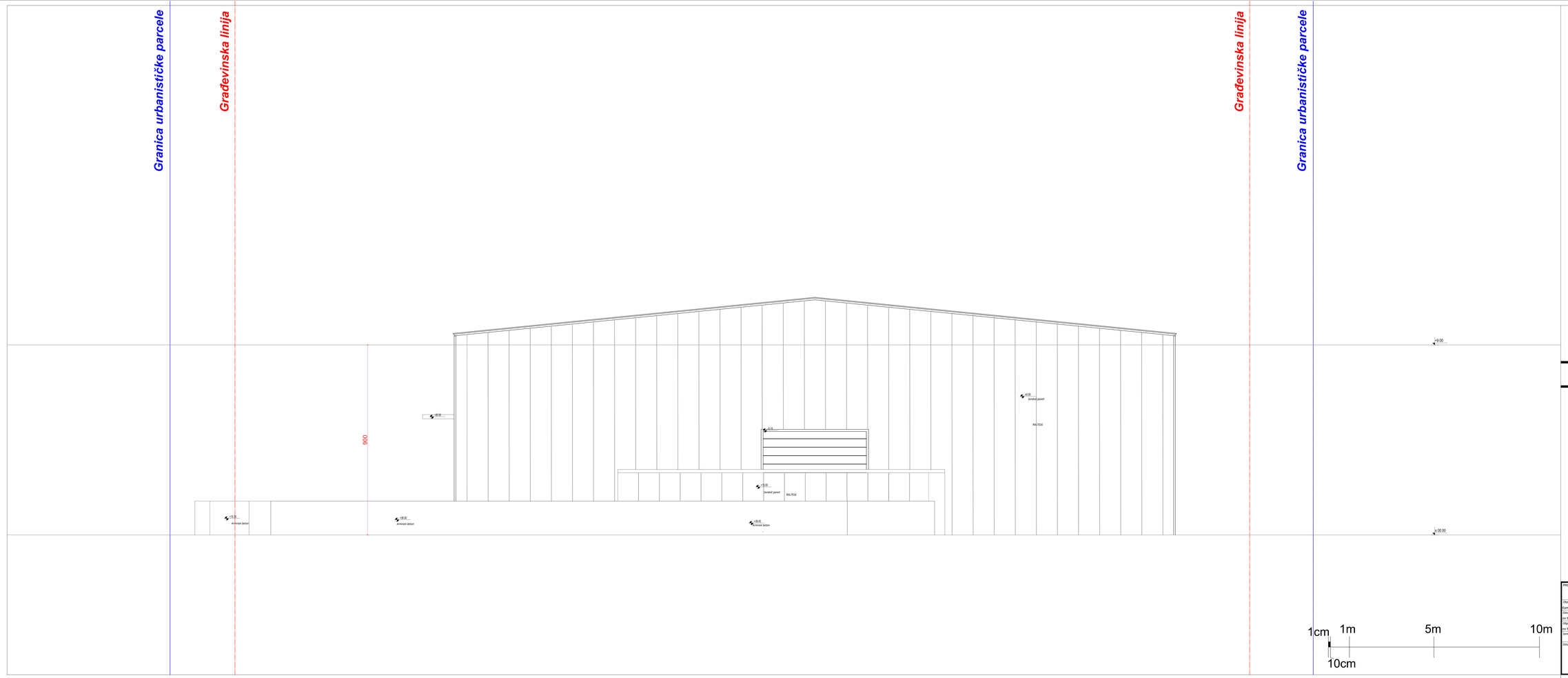
Granica urbanističke parcele
Građevinska linija
Građevinska linija
Granica urbanističke parcele
900
+9.00
+6.00
+3.00
±0.00
-0.15
Armirani beton
-0.20
Armirani beton
-0.20
Armirani beton
-0.20

3D PRIKAZI

PROJEKTANT: A-TIM Studio d.o.o. Podgorica	*INVESTITOR:* "AGRO LOGISTIKA" d.o.o. Nikšić
Objekat: Kompleks objekata u funkciji poljoprivrede	*Lokacija:* Katastarske parcele br. 367/3 i 367/5 KO Grbe, u zahvatu PUP-a Opština Danilovgrad
Glavni inženjer: mr Marko Katnić d.i.a.	*Vrsta tehničke dokumentacije:* Idejno rješenje
Odgovorni inženjer: mr Marko Katnić d.i.a.	*Dio tehničke dokumentacije:* Arhitektura — *Razmjera:* 1:50
Saradnik:	*Prilog:* 3D prikazi — *Br. priloga:* 15 — *Br. strane:*
Datum izrade M.P.:	*Datum revizije M.P.:*

3D PRIKAZI

PROJEKTANT: A-TIM Studio d.o.o. Podgorica	INVESTITOR: "AGRO LOGISTIKA" d.o.o. Nikšić
Objekat: Kompleks objekata u funkciji poljoprivrede	Lokacija: Katastarske parcele br. 367/3 i 367/5 KO Grbe, u zahvatu PUP-a Opština Danilovgrad
Glavni inženjer: mr Marko Katnić d.i.a.	Vrsta tehničke dokumentacije: Idejno rješenje
Odgovorni inženjer: mr Marko Katnić d.i.a.	Dio tehničke dokumentacije: Arhitektura — Razmjera: 1:50
Saradnik:	Prilog: 3D prikazi — Br. priloga: 16 — Br. strane:
Datum izrade M.P.	Datum revizije M.P.

3D PRIKAZI

PROJEKTANT: A-TIM Studio d.o.o. Podgorica	INVESTITOR: "AGRO LOGISTIKA" d.o.o. Nikšić
Objekat: Kompleks objekata u funkciji poljoprivrede	Lokacija: Katastarske parcele br. 367/3 i 367/5 KO Grbe, u zahvatu PUP-a Opština Danilovgrad
Glavni inženjer: mr Marko Katnić d.i.a.	Vrsta tehničke dokumentacije: Idejno rješenje
Odgovorni inženjer: mr Marko Katnić d.i.a.	Dio tehničke dokumentacije: Arhitektura — Razmjera: 1:50
Saradnik:	Prilog: 3D prikazi — Br. priloga: 17 — Br. strane:
Datum izrade M.P.	Datum revizije M.P.

3D PRIKAZI

PROJEKTANT: A-TIM Studio d.o.o. Podgorica	*INVESTITOR:* "AGRO LOGISTIKA" d.o.o. Nikšić
Objekat: Kompleks objekata u funkciji poljoprivrede	*Lokacija:* Katastarske parcele br. 367/3 i 367/5 KO Grbe, u zahvatu PUP-a Opština Danilovgrad
Glavni inženjer: mr Marko Katnić d.i.a.	*Vrsta tehničke dokumentacije:* Idejno rješenje
Odgovorni inženjer: mr Marko Katnić d.i.a.	*Dio tehničke dokumentacije:* Arhitektura — *Razmjera:* 1:50
Saradnik:	*Prilog:* 3D prikazi — *Br. priloga:* 18 — *Br. strane:*
Datum izrade M.P.:	*Datum revizije M.P.:*

3D PRIKAZI

PROJEKTANT: A-TIM Studio d.o.o. Podgorica	*INVESTITOR:* "AGRO LOGISTIKA" d.o.o. Nikšić
Objekat: Kompleks objekata u funkciji poljoprivrede	*Lokacija:* Katastarske parcele br. 367/3 i 367/5 KO Grbe, u zahvatu PUP-a Opština Danilovgrad
Glavni inženjer: mr Marko Katnić d.i.a.	*Vrsta tehničke dokumentacije:* Idejno rješenje
Odgovorni inženjer: mr Marko Katnić d.i.a.	*Dio tehničke dokumentacije:* Arhitektura — *Razmjera:* 1:50
Saradnik:	*Prilog:* 3D prikazi — *Br. priloga:* 19 — *Br. strane:*
Datum izrade M.P.:	*Datum revizije M.P.:*

3D PRIKAZI

PROJEKTANT: A-TIM Studio d.o.o. Podgorica		INVESTITOR: "AGRO LOGISTIKA" d.o.o. Nikšić
Objekat: Kompleks objekata u funkciji poljoprivrede		Lokacija: Katastarske parcele br. 3671/1-3671/5 KO Grbe, u zahvatu PUP-a Opština Danilovgrad
Glavni inženjer: mr Marko Katnić d.i.a.		Vrsta tehničke dokumentacije: Idejno rješenje
Odgovorni inženjer: mr Marko Katnić d.i.a.		Dio tehničke dokumentacije: Arhitektura — Razmjera: 1:50
Saradnik:		Prilog: 3D prikazi — Br. priloga: 20 — Br. strane:
Datum izrade M.P.		Datum revizije M.P.

3D PRIKAZI

PROJEKTANT: A-TIM Studio d.o.o. Podgorica	*INVESTITOR:* "AGRO LOGISTIKA" d.o.o. Nikšić
Objekat: Kompleks objekata u funkciji poljoprivrede	*Lokacija:* Katastarske parcele br. 367/3 i 367/5 KO Grbe, u zahvatu PUP-a Opština Danilovgrad
Glavni inženjer: mr Marko Katnić d.i.a.	*Vrsta tehničke dokumentacije:* Idejno rješenje
Odgovorni inženjer: mr Marko Katnić d.i.a.	*Dio tehničke dokumentacije:* Arhitektura — *Razmjera:* 1:50
Saradnik:	*Prilog:* 3D prikazi — *Br. priloga:* 21 — *Br. strane:*
Datum izrade M.P.:	*Datum revizije M.P.:*

3D PRIKAZI

PROJEKTANT: A-TIM Studio d.o.o. Podgorica	INVESTITOR: "AGRO LOGISTIKA" d.o.o. Nikšić
Objekat: Kompleks objekata u funkciji poljoprivrede	Lokacija: Katastarske parcele br. 367/3 i 367/5 KO Grbe, u zahvatu PUP-a Opština Danilovgrad
Glavni inženjer: mr Marko Katnić d.i.a.	Vrsta tehničke dokumentacije: Idejno rješenje
Odgovorni inženjer: mr Marko Katnić d.i.a.	Dio tehničke dokumentacije: Arhitektura — Razmjera: 1:50
Saradnik:	Prilog: 3D prikazi — Br. priloga: 22 — Br. strane:
Datum izrade M.P.	Datum revizije M.P.

3D PRIKAZI

PROJEKTANT: A-TIM Studio d.o.o. Podgorica		INVESTITOR: "AGRO LOGISTIKA" d.o.o. Nikšić
Objekat: Kompleks objekata u funkciji poljoprivrede		Lokacija: Katastarske parcele br. 367/3 i 367/5 KO Grbe, u zahvatu PUP-a Opština Danilovgrad
Glavni inženjer: mr Marko Katnić d.i.a.		Vrsta tehničke dokumentacije: Idejno rješenje
Odgovorni inženjer: mr Marko Katnić d.i.a.		Dio tehničke dokumentacije: Arhitektura — Razmjera: 1:50
Izradioc:		Prilog: 3D prikazi — Br. priloga: 23 — Br. crteža:
Datum izrade M.P.	a.tim	Datum revizije M.P.

3D PRIKAZI

PROJEKTANT: A-TIM Studio d.o.o. Podgorica	INVESTITOR: "AGRO LOGISTIKA" d.o.o. Nikšić
Objekat: Kompleks objekata u funkciji poljoprivrede	Lokacija: Katastarske parcele br. 367/3 i 367/5 KO Grbe, u zahvatu PUP-a Opština Danilovgrad
Glavni inženjer: mr Marko Katnić d.i.a.	Vrsta tehničke dokumentacije: Idejno rješenje
Odgovorni inženjer: mr Marko Katnić d.i.a.	Dio tehničke dokumentacije: Arhitektura — Razmjera: 1:50
Saradnik:	Prilog: 3D prikazi — Br. priloga: 24 — Br. crteža:
Datum izrade M.P.	Datum revizije M.P.

6.5. TEKSTUALNA DOKUMENTACIJA

1.5.1 TEHNIČKI OPIS

Za potrebe investitora "GARANT"doo, SPUŽ urađen je Projekat mašinskih instalacija-silosne opreme i transportne tehnike Silosnog kompleksa za skladištenje žitarica kapaciteta Q = 2 x 2220 m^3 , koji se nalazi na Katastarskoj parceli 367/3 i 367/5 KO GRBE, Opština Danilovgrad, Republika Crna Gora. Objekat je lociran u svemu prema situacionom planu.

Silos je projektovan sa prijemnom transportnom opremom kapaciteta Q= 100 t/h pri ⍰ =0,78 t/m^3 sa izuzetkom linije izuzimanja koja može biti promenljivog (manjeg) kapaciteta ako se ugradi frekventni pretvarač na pogonskim motorima lančanih transportera.

Silos je namenjen za prijem zrnastih poljoprivrednih kultura osušenih i očišćenih i pripremljenih za duži vremenski period skladištenja. Prijem, sušenje i čišćenje odvija se u drugim postrojenjima na postojećoj lokaciji .

Silo ćelije su čelične, sa valovitim pocinkovanim limovima sa vičanim spojevima prečnika cilindra Ø12,83 m, visine cilindra do krova 16,06 m sa krovom ukupne visine 19,65m. u obliku zarubljene kupe i pasarelama na krovu od čeličnih profila, koje služe za nošenje opreme i prolaz radnika pri remontu opreme. Dno je ravno armirano betonski sa centralnim izlazom na koji je vezan planetarni pužni izuzimač i četiri periferna izlaza sa ručnom komandom, koji sliže za totalno pražnjenje ćelija. Pražnjenje ćelije je gravitaciono i prinudno planetarnim pužnim izuzimačem, koji je fiksiran za centralni izlaz tako da može da kruži po dnu ćelije. Zapremina silo ćelije računajući i krov V= 2220 m^3.

Silos je projektovan sa klasičnom transportnom opremom za merkantilnu pšenicu (lančani transporteri, elevatori, pužni transporteri). »Novinu« predstavlja prinudno pražnjenje silosa sa planetarnim pužnim izuzimačem kapaciteta Q= 30 t/h . Ovo je sistem koji se u Srbiji nešto intenzivnije primenjuje zadnjih par godina zbog znatno niže cene silo ćelije i opreme u odnosu na ćelije sa levkom i gravitacionim pražnjenjem. Ovaj efekat je znatno izražen kod ćelija prečnika većih od 8 metara što je ovde slučaj.

Svi elevatori se nalaze u prostornom elevatorskom stubu, neopšivenim. Pogonske glave elevatora su na otvorenom prostoru, dok su samo pogonski agregati pokriveni limenim zaštitama od atmosferskih uticaja. Isto je i sa lančanim transporterima kako u nadsilosnom tako i u podsilosnom delu.

Iz napred navedenog se vidi da nema zatvorenih prostora gde bi se mogla oformiti eksploziona koncentracija prošine u vazduhu pa se može reći da je ovo silos »otvorenog« tipa.

Zbog geometrije dna silo ćelije i načina izuzimanja sirovine, nije dozvoljeno skladištenje suncokretovog zrna, kao ni ostalih zrnastih kultura ako im je vlažnost veća od ravnotežne vlažnosti.

Projektant se odlučio za domaću opremu i to:

Silo ćelije valovite prečnika 12,82m, ukupne visine 19,65m i zapremine 2220 m³, sa zakrivljenim valovitim tablama vičano spojenim sa verikalnim profilnim ukrućenjima. Valovite table su:

- prevučene zaštitom sa Zn navlakom 600 gr/m².
- Broj redova 19,
- Nagib krova 30°,
- Zatezna čvrstoća 420N/mm²,
- Granica razvlačenja 350 N/mm²
- Silos je predvidjen za
- maximalno opterećenje snega 146 kg/m²,
- maximalna brzina vetra 144 km/h,
- seizmička zona za Danilovgrad 0,15g

Transportna oprema kao i prateći uređaji za manipulaciju su proizvodnje »MLINOMONT« – Bogatić;

Krovni ventilatori N= 750 w ,zaštita IP 65

Svi elektro pogoni na transportnim uređajima i komandnim usmerivačima zrna koji su proizvodnje »MLINOMONT » su u zaštiti IP- 54 a uvodne kutije elektromotora u zaštiti IP-55

Moguća je ugradnja opreme i drugih proizvođača koja po kvalitetu, gabaritima i funkcionalnosti odgovara projektovanoj opremi.

OPIS TEHNOLOŠKOG PROCESA

Tehnološki proces rada ovog silosnog postrojenja najbolje će se razumeti ako se pored ovog teksta prati crtež br. 02 - TEHNOLOŠKI DIJAGRAM.

Mada je silos namenjen primarno za skladištenje kukuruza, moguće je skladištenje i ostalih vrsta žitarica pa i zrna soje.

U daljem tekstu neće se upotrebljavati nazivi kukuruz, žitarice i slično već će se sve jednim imenom nazivati sirovina.

Posmatrajući tehnološki dijagram jasno se mogu uočiti sledeće tehnološke celine:

A) PRIJEM SIROVINE
B) SKLADIŠTENJE SIROVINE
C) IZDAVANJE SIROVINE U DRUMSKO VOZILO I FSH

A) PRIJEM SIROVINE

Sirovina u silos može doći sa različitih lokacija kao što su njiva, koševi individualnih poljoprivrednika, podna skladišta ili iz nekog drugog silosa.
Silos je predvidjen za skladištenje suve robe, za koju je neophodno fino čišćenje.

Iz svega napred navedenog vidi se da je ovu tehnološku operaciju moguće raščlaniti na:

a) Prijem sirovina sa čišćenjem
b) Prijem sirovina bez čišćenja

Sve ove operacije odvijaju se u okviru postojećeg silosnog kompleksa.
Tako očišćena suva roba dovozi se na NOVOPROJEKTOVANO silosno postrojenje.

Proces prijema počinje istovarom sirovina na usipni koš poz.1.0 i na lančani transporter 2.0 koji je početna pozicija ovog silosa gde uvek stiže suva i čista sirovina tako da napred navedene varijante nećemo razmatrati. Sa lančanog transportera 2.0 se prebacuje na vezni lančasti transporter 3.0, a preko preklopke 3.5 sirovina se usmerava na elevatore 4.0 (E1) ili 5.0(E2) , odakle se diže iznad kote krova silo ćelija i preko preklopki 11.0 (S2, S3, S4 i S5) usmerava na :

- S3, S5 na vezni lančasti transporter 16.0 a zatim na lančasti transporter R6 poz 17.00 i dalje preko zatvarača 17.5 u silo ćeliju br. C3, zatvarača 17.5 u silo ćeliju br. C4
- S3, S4 na raspodelni lančani transporter 12.0 i dalje preko zatvarača 12.5 u silo ćeliju br. C1, zatvarača 12.5 u silo ćeliju br. C2
- prekloka S2, S6 daje preko gravitacionog cevovoda na mašinu za čišćenje
-preklopka S5 daje preko gravitacionog cevovoda na utovar na vozila

B) SKLADIŠTENJE SIROVINE

Osnovna funkcija svakog silosnog postrojenja je da uskladišti i sačuva sirovinu na duži vremenski rok bez bitnih promena fizičko-hemijskih osobina uskladištene sirovine. Da bi se ovo postiglo sirovina ne sme da dospe u silo ćeliju vlažna, sa primesama kao što su delovi stabljike, delovi korovskog bilja ili semenke korovskog bilja kao i sa procentom loma većim od 10%.

Ako se pravilno koristi ovo silosno postrojenje svi napred navedeni uzročnici ''paljenja'' sirovine mogu biti otklonjeni i sirovina se može skladištiti tačno po propisanim normama.

Da bi se pratilo stanje sirovine u ćelijama, silosi su snabdeveni silo termometrima 14.9 koji na svaka 3 m visine registruju temperaturu uskladištene sirovine. Silo ćelije su snabdevene i gornjim pokazivačima nivoa 14,0 koji nemaju funkciju očuvanja kvaliteta sirovine već samo preventivno obaveštavaju kada je ćelija puna da ne bi došlo do havarije transportne opreme usled prepunjenosti ćelije. Ovo se prevashodno odnosi na lančane

transportere 12.0 i 17.0, elevatore E1 i E2 i drugu opremu koja je u tehnološkoj liniji sa pomenutim uređajima.

Silo termometri se obično fiksiraju na zadatu temperaturu. U slučaju da se u bilo kojoj ćeliji na bilo kom mernom mestu koje je u kontaktu sa sirovinom pojavi viša vrednost, to je siguran znak da je neophodno vršiti ''eleviranje'' ukupne mase u ćeliji gde je temperatura registrovana. Svaka ćelija ima 3+1 sajla . Radijus postavljanja mernih sajli je 3,4 m pod uglom 120°, i sajla u centru silosa.

Eleviranje se vrši tako što se postojećom tehnološkom opremom prazni sadržaj ćelije i transportuje u drugu praznu ćeliju. Eleviranje je poželjno obavljati uz primenu finog aspiratera jer se tada sirovina znatno ohladi vazduhom koji ventilatori usisavaju preko tankog sloja sirovine na sitima aspiratera. U ovom slučaju aspirater pored osnovne funkcije koju ima da odvoje korovske biljke i zgrudvana mesta (centre palenja) imaja i funkciju rashladnog uređaja. Aspirater se uovom slučaju nalazi u postojećem dislociranom silosu, pa se obavlja eleviranje sirovina bez čišćenja i/ili produvavanje ćelije sa aspiraciomnim ventilatorima kroz dno silićelije.

Predpostavićemo da je ćelija br.C1 prazna a da je u ćeliji br.C 2 registrovana temperatura sirovine viša od 37°C.

Pre nego što se počne sa eleviranjem potrebno je sve preklopke postaviti u željeni položaj. Preklopke S3 sa elevatora E1 ili S4 sa elevatora E2 usmeravaju se prema lančanom transporteru 12.0 ,i zasunu ZR3-1 ćeliju C1.

Startovanje opreme je sledećim redosledom:
- otvaranje ulaza preko zasuna poz 12.5
- lančani transporter 12.0
- preklopka S4 u lančasti transporter 12.0
- elevatori E2,
- lančani transporter 13.0,

Tek kada se dobije potvrda da svi ovi uređaji rade i da su preklopke i razdelnici u željenom položaju otvara se centralni zatvarač 14.3 na ćeliji br. C2 ,ili se otvarju zatvarači za gravitaciono periferno pražnjenje 14.2 u slučaju da roba ne curi u lančani transporter. Ako ni tada roba ne ističe znači da je ćelija skoro prazna i za totalno pražnjenje startuje se planetarni pužni izuzimač 14.1 .

Ovaj proces se odvija sve dok se ćelija br. C2 ne isprazni što za punu ćeliju od 1800 t i kapacitet izuzimanja od 120 t/h iznosi oko 15-18 sati.

Eleviranje se obavlja i kada nema povišenja temperature i to kod pšenice posle završetka prijema i u novembru mesecu kada je vreme za kalendarsko klijanje pšenice. Kod kukuruza je april mesec karakterističan za klijanje pa se tada izvodi eleviranje.

Eleviranje se obavlja uvek tako da se ćelija koja se prazni ,isprazni totalno,što znači:

-Pri kraju pražnjenja uvek su otvoreni svi zatvarači na dnu ćelije i planetarni pužni izuzimač radi sve dok sirovina ističe i sa znatno manjim kapacitetom od 20 t/h

-Kada sirovina prestane da ističe,otvaraju se bočni revizioni otvori,ulaze radnici sa lopatama i metlama i ostatak sirovine koja je ostala po podu ćelije čiste ručno.

-Eleviranje je moguće potpuno izbeći upotrebom »GRANIFRIGOR«a, uređaja kojim se suv i hladan vazduh uduvava u dno silosa sa ventilacionim kanalima. Na ovaj način dolazi do hlađanja uskladištene sirovine i sprečavaju se procesi stvaranja plesni i sl. odnosno sprečava se »paljenje« sirovine u ćeliji.

C) IZDAVANJE SIROVINE U DRUMSKA VOZILA I FSH

Proces izdavanja sirovine u drumska vozila potpuno je isti kao i eleviranje i zavisi samo od položaja preklopki S4 i S5 da li će biti usmeren na odgovarjući izlaz odnosno izlaz prema kojima se pune vozila .

Za uklanjanje kondenzata, koji se formira sa donje strane krova silo ćelije, koriste se krovni ventilatori 14.7, koji izazivaju cirkulaciju vazduha u praznom prostoru iznad sirovine i na taj način transportuju čestice vode van silo ćelije. Učestanost uključenja i dužina rada ventilatora zavisiće od vlažnosti spolnog vazduha i vlažnosti sirovine u ćeliji, a odrediće se iskustveno.

Za produvavanje sirovine u ćeliji, a u nedostatku hladnjak i sušača vazduha, koriste se srednjepritisni ventilatori . Najbolje je korišćenje u paru na jednoj ćeliji, kada je vlažnost spoljašnjeg vazduha dovoljno niska. Ova operacija u nekim slučajevima može zameniti operaciju eleviranja. Takođe je moguće usled povećane vlažnosti vazduha povećati vlagu sirovine u silo ćeliji. Bolje i sigurnije rešenje je nabavka hladnjaka-kondicionera vazduha (granifigor) , pokretnog na točkovima sa elektro priključkom. Snaga i veličina zavise od želje investitora a preporučena vrednost je 45 kw ili više.

Prilikom obavljanja bilo koje tehnološke operacije u silosu treba se pridržavati sledećih napomena:

1) Uvek koristiti blokadni rad sistema kako bi se izbegle havarije opreme i ozlede radnika.

2) Startovanje opreme uvek je suprotnosmerno toku materijala ali tek pošto se okrugli razdelnici, preklopke i zatvarači postave u željeni položaja.

3) Startovanje opreme nije moguće u blokadnom radu ako nisu ispoštovane tačke 1 i 2 .

4) Isključenje opreme uvek je istosmerno toku materijala ali uz zadršku od 2-5 min kako bi se uređaji ispraznili.

5) Startovanje opreme u blokadnom ili deblokadnom režimu uvek je na prazno osim kada dođe do neplaniranog nestanka električne energije.

6) U slučaju neplaniranog nestanka električne energije ponovno startovanje elevatora pokušati tek pošto se uređaji koji primaju sirovinu od elevatora isprazne. Startovanje elevatora pokušati u razmacima od 5 min. Ako posle trećeg pokušaja startovanje ne uspe neophodno je otvoriti šiber na podnožju elevatora, isprazniti podnožje i startovanje ponovo pokušati ali tek pošto su radnici na čišćenju elevatora zatvorili šibere i udaljili se od elevatora.

ODGOVORNI PROJEKTANT:
Zlatko Knežević dipl. Ing.maš.

ИНЖЕЊЕРСКА КОМОРА СРБИЈЕ
Златко М. Кнежевић
дипл. маш. инж.
333 0935 03
ОДГОВОРНИ ПРОЈЕКТАНТ

6.5.2 TEHNIČKI USLOVI ZA IZVOĐENJE RADOVA

Na osnovu ovog projekta investitor može nabaviti i ugraditi opremu predviđenu ovim projektom. Instalacija i postrojenje se moraju izvesti tako da u svemu odgovaraju ovom projektu i uslovima proizvođača opreme, kao i u skladu sa važećim propisima i standardima. Svako odstupanje od projekta dozvoljeno je uz prethodnu saglasnost projektanta, a sve izmene moraju se uneti u građevinski dnevnik. Ukoliko izvođač odstupi od projekta bez pismene saglasnosti projektanta, tada snosi odgovornost za eventualno nepravilno funkcionisanje postrojenja ili instalacije.

Izvođenju radova može se pristupiti tek nakon dobijene dozvole za gradnju i pribavljenih svih potrebnih saglasnosti predviđenih važećim propisima.

Izvođač je obavezan ukoliko primeti prilikom izvođenja radova da je predloženo rešenje tehnički neispravno, loše ili nije usaglašeno sa građevinskim objektima ili drugim instalacijama, da o tome obavesti investitora i traži izmenu projekta.

Ugrađeni materijal i oprema mora imati ateste po važećim propisima.

Ako nadzorni organ zahteva ispitivanje materijala, izvođač će ga podneti na ispitivanje ovlašćenoj ustanovi, a troškovi, ukoliko materijal odgovara, naplatiće se kao višak rada, s tim što ima pravo na sporazumno produženje roka. Ukoliko materijal ne odgovara standardima, tada troškove snosi izvođač. Ako nije drugačije ugovoreno sav materijal predviđen za ugradnju mora da je neupotrebljavan (nov).

O svim radovima predviđenim ovim projektom izvođač je dužan da vodi propisana dokumenta (građevinski dnevnik i knjiga) u kojoj će pored overe nadzornog organa i

projektanta u sklopu direktnog nadzora staviti svoje eventualne primedbe, odnosno potvrditi ispravnost izvođenja po projektu i odobrenim izmenama.

Izvođač je obavezan:

- da postrojenje izradi po odobrenom projektu,

- da postrojenje izradi saglasno propisima, uputstvima i standardima,

- da preduzme sve mere za osiguranje radnika, prolaznika i saobraćaja, kao i za osiguranje postrojenja koje se gradi i susednih objekata.

Izvođač je dužan da blagovremeno i pre početka radova skrene pažnju na pripremne radove i radove drugih izvođača koji prethode njegovim radovima. Rokovi završetka ovih radova moraju se unapred utvrditi. Izvođač je dužan da preda investitoru svu i uputstva za svu ugrađenu opremu i materijal. Izvođač je odgovoran investitoru i nadzornom organu i sa njim komunicira preko građevinskog dnevnika.

Za nadzor nad izvođenjem radova, overu građevinske knjige i dnevnika, kao i overu drugih službenih dokumenata, investitor je dužan odrediti jedno stručno lice koje će ga ujedno zastupati u svim poslovima u vezi izvođenja ugovorenih radova.

Izvođač je odgovoran za kvalitet radova i ugrađenog materijala ako su radovi izvedeni po odobrenom projektu, odnosno odobrenom izvođaču radova.

Za manje izmene u odnosu na usvojeni projekat, tj. takve izmene koje ga funcionalno ne menjaju ili ne zahtevaju znatnije povećanje investicija, dovoljna je samo saglasnost projektanta.

Ukoliko se ukaže potreba za većim izmenama projekta, tada se prerađeni projekat mora ponovo uputiti na odobravanje.

Nakon završetka radova, celokupno postrojenje se mora ispitati u skladu sa propisima i ispitivanjima propisanim ovim projektom. Ispitivanje mora izvršiti izvođač uz obavezno prisustvo nadzornog organa. O izvršenim ispitivanjima moraju se sačiniti zapisnici koji moraju sadržavati:

- predmet ispitivanja,

- popis lica koja su prisustvovala ispitivanju,

- datum i vreme ispitivanja,

- okolnosti pod kojima je izvršeno ispitivanje, (temperatura, kiša, sneg, …)

- način ispitivanja sa naznakom aparata i uređaja pomoću kojih se vrši ispitivanje,

- rezultati ispitivanja sa tačno dobijenim vrednostima uz eventualni grafički prikaz dobijenih rezultata,

- zaključak u kome se konstatuje da li ispitivanje zadovoljava ili ne,
- svojeručne potpise lica koja su vršila ispitivanja i koja su prisustvovala ispitivanju.

Kao završetak radova smatra se dan kad izvođač podnese nadzornom organu pismeni izveštaj o završetku ugovorenih radova i ovaj to pismeno potvrdi u građevinskom dnevniku, odnosno zatraži od investitora pismeno da se obrazuje komisija za tehnički prijem.
Za tehnički prijem izvođač, odnosno investitor, dužan je kompletirati (pripremiti) sledeću dokumentaciju:

- odobrenje za izgradnju sa saglasnostima nadležnih organa i ustanova, u svemu prema UTU uslovima,
- kompletnu investiciono tehničku dokumentaciju, sa unetim eventualnim izmenama i dopunama,
- ocenu ovlašćene stručne ustanove za izvedeni objekat sa aspekta zaštite na radu i zaštite od požara,
- potrebnu dokumentaciju upotrebljenog materijala i opreme sa potrebnim atestima,
- zapisnik o izvršenoj kontroli i prijemu opreme pre montaže,
- zapisnik o izvršenom ispitivanju i rezultatima ispitivanja materijala,
- ateste elektroda,
- ateste zavarivača,
- dokumentaciju o izvršenoj kontroli zavarenih spojeva,
- dnevnik rada,
- zapisnik o ispitivanju uzemljenja i gromobranske instalacije,
- izveštaj o internom pregledu izvedenih radova,
- uputstva za puštanje u rad i održavanje sa šemom postrojenja.

ODGOVORNI PROJEKTANT:
Zlatko Knežević dipl. Ing.maš.

ИНЖЕЊЕРСКА КОМОРА СРБИЈЕ
Златко М. Кнежевић
дипл. маш. инж.
333 0935 03
ОДГОВОРНИ ПРОЈЕКТАНТ

6.5.3. PREDMER I PREDRAČUN OPREME, MATERIJALA I RADOVA

Specifikacija MTO Silos Spuz

Poz	**OPIS**		Cena
1.000	**1 kom. Pokrivač koša za kamionski prijem 8 x 4 m** Sastoji se od: 8 kom. Poprečnih nosača **IPE400** sa odbojnim limovima za rešetke Limovi izmedju nosača kao pomoć za šalovanje, Okolni osnovni okvir od ugaonog čelika kao zaštita ivica, Izvodjenje od čelika grundirano. -Sa pocinkovanim rešetkama sa limovima za navarivanje, otvor rešetke od ca. 65 x 65 mm Površina rešetke: 8 x 4 m= 32 m^2 Rešetke predvidjene za maksimalno opterećenje po točku od 5,0 t		

2.000	**1kpl KORITASTI LANČANI TRANSPORTER** **Tehnološka oznaka R1** Tehnički podaci Materijal: pšenica Kapacitet: 120 t/h Nasipna gustina: 0.78 t/m3 Brzina transportovanja: 0.5 m/s **Ukupna dužina: 11,3m** Materijal: pšenica Površina: toplo pocinkovana Nagib: 0° Pogonska jedinica (glava) Čelična konstrukcija sa integrisanim uređajem za obezbeđenje od preopterećenja i sa pogonskim lančanikom otpornim na habanje Izvedba pogonskog lančanika Ojačani lančanik sa žljebom protiv prljavštine Pogonski motor Tip motora montiran na vratilo, sa reduktorom paralelnih vratila i spiralnih zubaca **Snaga: 4 kW** Zatezna jedinica (glava) Čelična konstrukcija sa lančanikom otpornim na habanje Izvedba: zatezanje preko navojnog vretena Tip korita		

	Jednosmeran transport, korito poseduje povratne valjke, Izvedba korita: otvoreno sa bocnih strana Duzina izuzimackog dela Li=8m. Lanac Lanac sa jednostranim savijenim pločicama i naizmenično zavrtnjevima povezanim sintetičkim čistačima Pribor: Izlazni komad: 1 kom Oslonci: 4 kom		

3.000	**1kpl KORITASTI LANČANI TRANSPORTER** **Tehnološka oznaka R2** Tehnički podaci Materijal: pšenica Kapacitet: 120 t/h Nasipna gustina: 0.78 t/m3 Brzina transportovanja: 0.5 m/s **Ukupna dužina: 7 m** Materijal: pšenica Površina: toplo pocinkovana Nagib: 0° Pogonska jedinica (glava) Čelična konstrukcija sa integrisanim uređajem za obezbeđenje od preopterećenja i sa pogonskim lančanikom otpornim na habanje Izvedba pogonskog lančanika Ojačani lančanik sa žljebom protiv prljavštine Pogonski motor Tip motora montiran na vratilo, sa reduktorom paralelnih vratila i spiralnih zubaca Snaga: 2,2 kW Zatezna jedinica (glava) Čelična konstrukcija sa lančanikom otpornim na habanje Izvedba: zatezanje preko navojnog vretena Tip korita Jednosmeran transport, korito poseduje povratne valjke i nepropusno je za prašinu Lanac Lanac sa jednostranim savijenim pločicama i naizmenično zavrtnjevima povezanim sintetičkim čistačima Pribor: Ulazni komad: 1 kom Izlazni komad: 1 kom Oslonci: 3 kom		

4.000	**2 kpl. Elevator** **Tehnološka oznaka E1, E2** Kapacitet transporta 120 t/h, pri nasipnoj težini 0,78 t/m^3 Izvedba od čelika pocinkovano		

	Ukupna visina: **34,8 m** Sa trodelnom glavom elevatora sa sfernom pločom glave čelična konstrukcija spojena vijcima, Sa otvorom za čišćenje u izlaznoj oblasti, sa mehaničkom kočnicom povratnog hoda Sa pogonskim motorom sa prenosnikom SEW **22 kW**, brzina transporta: 3m/s -sa elastičnom spojnicom - sa konzolom za motor oslojenom prahom - sa stopom elevatora, sa dobošem sa prečkama - sa bočim otvorom za čišćenje - sa čeonim šiberima za pražnjenje - sa četvorougaonim cevima od lima 1,5 mm Sa Starco koficama i pripadajućim zavrtnjima od čelika. Sa ulazom / izlazom / anker pločama Sa profilima za učvršćivanje Sa četvorostrukom kontrolom skretanja trake i kontrolom broja obrtaja -sa zaštitom protiv kiše		

4.500	**1kom Inspekciona platforma** Pristupna/inspekciona platforma oko elevatorskih glava Sa pristupnim penjalicama sa ledjobranima Izvedba od profilisanih pocinkovanih limova, sa perforiranim gazistem Dimenzija platforme AxB = 3x3m		

5.000	**UNIVERZALNI ASPIRATER SMA203-3** Kapacitet prečišćavanja: 100-120t/h na bazi pšenice 0,78 t/m3 55 t/h na bazi suncokreta 0,4 t/m3 100 t/h na bazi soje 0,75 t/m3 110 t/h na bazi kukuruza 0,75 t/m3 **Tehnički podaci:** - Površina sita: Ukupna površina sita: 12.0 m^2 Površina predsita: 6.0 m^2 Površina glavnih sita: 6.0 m^2 Radna širina 2.000 mm - Pogoni: Pogon sita: 2,2 kW Pogon izlaznog puža 0.75 kW Masa m=3500kg Priključci aspiracije: ulaz: 75m3/min izlaz: 170m3/min		

6.000	**Ciklon 160** Ciklonski odvajač prašine Dimenzije ciklona: prečnik D = 1600 mm ukupne visine 5,22m4 sa ulazom fi600mm izlaz fi750mm		

7.000	**1kpl ISTOVARNA VAZDUŠNA ZUSTAVA** **Tehnološka oznaka U** Kućište od sivog livenog gvožđa sa unutrašnjim krilcima za vazdušnu komoru, otvor kućišta, ulazni i izlazni deo su hromirani. Podesivi konusni ležajevi. Zavarena konstrukcija rotora od nerđajućeg čelika sa otvorenim stranama i zakošenim noževima za minimalno curenje vazduha. Dodatni nosač vazdušne komore Motor sa spiralnim reduktorom sa paralelnim vratilom 0,55 kW		

8.000	**1kpl VENTILATOR ART 902 N** **Tehnološka oznaka V** Protok: 207 m3/min Pritisak: 2628 Pa Napon, frekvencija: 400/690V, 50Hz Ex – označavanje: Ex II 3/3D T125° Snaga: 15 kW U kompletu sa: Prigušivač vibracija Prelazni komadi Pregrada za usisnu stranu		

9.000	**1kpl ASPIRACIONI VODOVI** Izvedba od pocinkovanog lima Aspiracioni vodovi: Od mesta skupljanja prašine do ciklona, od ciklona do ventilatora, od izlaza ventilatora do spoljašnjosti		

11.000	**8 kpl PREKLOPKA** Nominalna širina: 250mm Površina: toplo pocinkovana Upravljanje: električno pogon sa nazubljenom letvom snage 0,37 kW sa trofaznim motorom sa reduktorom, 3x400V,50Hz Verzija: 1x vetikalno / 1x 45° Sa dva krajnja prekidača za indikaciju položaja		

12.000	**1kpl KORITASTI LANČANI TRANSPORTER** **Tehnološka oznaka R3** Tehnički podaci		

	Materijal: pšenica Kapacitet: 120 t/h Nasipna gustina: 0.78 t/m3 Brzina transportovanja: 0.5 m/s Ukupna dužina: 22,4 m Materijal: pšenica Površina: toplo pocinkovana Nagib: 0º Pogonska jedinica (glava) Čelična konstrukcija sa integrisanim uređajem za obezbeđenje od preopterećenja i sa pogonskim lančanikom otpornim na habanje Izvedba pogonskog lančanika Ojačani lančanik sa žljebom protiv prljavštine Pogonski motor Tip motora montiran na vratilo, sa reduktorom paralelnih vratila i spiralnih zubaca Snaga: **7,5 kW** Zatezna jedinica (glava) Čelična konstrukcija sa lančanikom otpornim na habanje Izvedba: zatezanje preko navojnog vretena Tip korita Jednosmeran transport, korito poseduje povratne valjke i nepropusno je za prašinu Lanac Lanac sa jednostranim savijenim pločicama i naizmenično zavrtnjevima povezanim sintetičkim čistačima Pribor: Ulazni komad: 1 kom Izlazni komad: 2 kom Oslonci: 7 kom na hodnu stazu		

12.500	**2 kom. Izlazni klizač-šiber lančanog transportera** **Tehnološka oznaka ZR3-1, ZR3-2** lakirana konstrukcija od ramova električno upravljano pogon sa nazubljenom letvom sa trofaznim motorom sa reduktorom snage 0,37 kW, 3x400V,50Hz sa 2 krajnja prekidača za pozicioniranje ploča klizača sa plastičnom oblogom u kompletu sa prelaznim komadom na ulaz u ćeliju sa zaštitom od pristupanja, koja je pogodna i kao zaštita od kiše		

13.000	**1kpl KORITASTI LANČANI TRANSPORTER** **Tehnološka oznaka R4** Tehnički podaci Materijal: pšenica		

	Kapacitet: 120 t/h Nasipna gustina: 0.78 t/m3 Brzina transportovanja: 0.5 m/s **Ukupna dužina: 26,5m** Materijal: pšenica Površina: toplo pocinkovana Nagib: 0° Pogonska jedinica (glava) Čelična konstrukcija sa integrisanim uređajem za obezbeđenje od preopterećenja i sa pogonskim lančanikom otpornim na habanje Izvedba pogonskog lančanika Ojačani lančanik sa žljebom protiv prljavštine Pogonski motor Tip motora montiran na vratilo, sa reduktorom paralelnih vratila i spiralnih zubaca Snaga: **9,2kW** Zatezna jedinica (glava) Čelična konstrukcija sa lančanikom otpornim na habanje Izvedba: zatezanje preko navojnog vretena Tip korita Jednosmeran transport, korito poseduje povratne valjke i nepropusno je za prašinu Lanac Lanac sa jednostranim savijenim pločicama i naizmenično zavrtnjevima povezanim sintetičkim čistačima Pribor: Ulazni komad: 6 kom Izlazni komad: 1 kom Oslonci: 8 kom		

14.000	**4 kom. Ćelija S-F1419** **Tehnološka oznaka C1-C4** Prečnik: D=12,83,92m Visina do krova: 16,06m Ukupna visina: 19,65m Kapacitet max: 2220 m3 Faktor sabijanja 6% za zitarice je uzet u obzir u obzir za izracunavanje Kapacitet max tona (800kg/m3) 1883 t Kapacitet max tona (769kg/m3) 1810t Kapacitet max tona (721kg/m3) 1695 t Kapacitet max tona (640kg/m3) 1507 t Standard za izradu ćelija ANSI/ASAE 2008 - American Society of Agricultura Engineers **Seizmička zona - Zona 0,15g Američki sertifikat UBC -97** Maksimalno opterećenje snega 146 kg/m2 Maksimalna brzina vetra 144km/h Zatezna čvrstoća 420N/mm2		

	Granica elastičnosti 350N/mm2 Kvalitet cinkovanja 600gr/m2 Broj redova 19 Ugao nagiba krova 30° Oslanjanje na betonsku ploču sa kanalima za produvavanje Sa jednim centralnim i dva periferna izlaza Sa pokazivačima nivoa i temperaturnim sondama Sa prolaznim kanalom u podsilosnom delu		

14.100	**4 kom. Pužni transporter za pražnjenje zaostatka za ćeliju prečnika 12,83m** **Tehnološka oznaka P1-P4** Kapacitet pri normalnom izuzimanju iz punog silosa je max. 20 t/h Kompletno sa: -ram i izlazni levak NW350 mm pogonski motor **3,0 kW** -elastična spojnica i ugaoni prenosnik -greda za pražnjenje sa koničnim pužem za čišćenje i automatskim guranjem Pažnja: Za vreme rada puža za pražnjenje, ne sme se ulaziti u silos. ATEKS verzija dizajna Ek II 2 D T=125°C 94/9/EC Klasa energetske efikasnosti IE2		

14.200	**8 kom. Zatvarači-šiberi za doziranje NW334** Kvadratne klizne kapije 300 x300 Volumetrijska regulacija protoka sa pravougaonim otvorom Materijal: čelik pocinkovani Sa ručnim upravljanjem 1 kom Krajnji prekidač 1 kom za srednji položaj		

14.300	**4 kom. Izlazni klizači-šiberi za silos NW 334** **Tehnološka oznaka ZC1, ZC2, ZC3, ZC4** Pocinkovana konstrukcija od ramova električno upravljano pogon sa nazubljenom letvom snage 0,37 kW sa trofaznim motorom sa reduktorom, 3x400V,50Hz sa 2 krajnja prekidača za pozicioniranje		

14.400	**Nadsilosne hodne staze komplet sa bočnim nosačima staza** **Bočnih nosača kom 8** Izvedba od pocinkovanog lima Sa perforiranim gazištem Širina 1,3m Visina ograde 1,1m **Dužina L = 64m**		

14.500	**4 kom. Ventilacioni sistem** Modularni ventilacioni sistem pocinkovane izvedbe za ugradnju u temelje ćelija. ventilacioni sistemi tipa H za model silosa sa ravnim dnom Ravan, višestruko perforirani poklopac kanala.		

14.600	**2. kom Centrifugalni ventilator tipa CMR-1650-2T/N** Snaga N=11kW Kapacitet: 15000 m3/h Napor: 140 mmH2O Mobilni ventilator U kompletu sa fleksibilnim crevom dužine 2.5m		
	AERACIJA SILOSA		
14700	8 kom. Krovni aksijalni ventilator snage 0,75 kW, za ugradnju na krov ćelije		
14800	16 kom. Ventilacioni izlaz sa zaštitnom mrežom, ugraddjuje se direktno na krov ćelije		

14900	Silo termometar sa 4 mernih sondi po ćeliji i 6 mernih mesta po sondi. Dužina sonde L=17 m, raspored sonde na prečniku f8,5 m pod uglom od 90° i jedna centralna.		

15.000	**Gravitacioni cevovod** za povezivanje prema tehnološkom dijagramu fi216x4mm duzina cevovoda cca L = 55m ublaživači pada fi216 7 kom cevni segmenti 15° 40kom šelne za spajanje cevovoda cca 80kom		

16.000	**1kpl KORITASTI LANČANI TRANSPORTER** **Tehnološka oznaka R5** Tehnički podaci Materijal: pšenica Kapacitet: 120 t/h Nasipna gustina: 0.78 t/m3 Brzina transportovanja: 0.5 m/s **Ukupna dužina: 15 m** Materijal: pšenica Površina: toplo pocinkovana Nagib: 0° Pogonska jedinica (glava) Čelična konstrukcija sa integrisanim uređajem za obezbeđenje od preopterećenja i sa pogonskim lančanikom otpornim na habanje Izvedba pogonskog lančanika Ojačani lančanik sa žljebom protiv prljavštine		

	Pogonski motor Tip motora montiran na vratilo, sa reduktorom paralelnih vratila i spiralnih zubaca Snaga: 5,5 kW Zatezna jedinica (glava) Čelična konstrukcija sa lančanikom otpornim na habanje Izvedba: zatezanje preko navojnog vretena Tip korita Jednosmeran transport, korito poseduje povratne valjke i nepropusno je za prašinu Lanac Lanac sa jednostranim savijenim pločicama i naizmenično zavrtnjevima povezanim sintetičkim čistačima Pribor: Ulazni komad: 1 kom Izlazni komad: 2 kom Oslonci: 7 kom na hodnu stazu		

17.000	**1kpl KORITASTI LANČANI TRANSPORTER** **Tehnološka oznaka R6** Tehnički podaci Materijal: pšenica Kapacitet: 120 t/h Nasipna gustina: 0.78 t/m3 Brzina transportovanja: 0.5 m/s **Ukupna dužina: 22,4 m** Materijal: pšenica Površina: toplo pocinkovana Nagib: 0° Pogonska jedinica (glava) Čelična konstrukcija sa integrisanim uređajem za obezbeđenje od preopterećenja i sa pogonskim lančanikom otpornim na habanje Izvedba pogonskog lančanika Ojačani lančanik sa žljebom protiv prljavštine Pogonski motor Tip motora montiran na vratilo, sa reduktorom paralelnih vratila i spiralnih zubaca **Snaga: 7,5 kW** Zatezna jedinica (glava) Čelična konstrukcija sa lančanikom otpornim na habanje Izvedba: zatezanje preko navojnog vretena Tip korita Jednosmeran transport, korito poseduje povratne valjke i nepropusno je za prašinu Lanac Lanac sa jednostranim savijenim pločicama i naizmenično zavrtnjevima povezanim sintetičkim čistačima Pribor:		

	Ulazni komad: 1 kom Izlazni komad: 3 kom Oslonci: 13 kom na hodnu stazu		

17.500	**2 kom. Izlazni klizač-šiber lančanog transportera** **Tehnološka oznaka ZR6-1, ZR6-2** lakirana konstrukcija od ramova električno upravljano pogon sa nazubljenom letvom sa trofaznim motorom sa reduktorom snage 0,37 kW, 3x400V,50Hz sa 2 krajnja prekidača za pozicioniranje ploča klizača sa plastičnom oblogom u kompletu sa prelaznim komadom na ulaz ćelije sa zaštitom od pristupanja, koja je pogodna i kao zaštita od kiše		

18.000	**1kpl KORITASTI LANČANI TRANSPORTER** **Tehnološka oznaka R7** Tehnički podaci Materijal: pšenica Kapacitet: 120 t/h Nasipna gustina: 0.78 t/m3 Brzina transportovanja: 0.5 m/s **Ukupna dužina: 25,2m** Materijal: pšenica Površina: toplo pocinkovana Nagib: 0° Pogonska jedinica (glava) Čelična konstrukcija sa integrisanim uređajem za obezbeđenje od preopterećenja i sa pogonskim lančanikom otpornim na habanje Izvedba pogonskog lančanika Ojačani lančanik sa žljebom protiv prljavštine Pogonski motor Tip motora montiran na vratilo, sa reduktorom paralelnih vratila i spiralnih zubaca Snaga: **9,2 kW** Zatezna jedinica (glava) Čelična konstrukcija sa lančanikom otpornim na habanje Izvedba: zatezanje preko navojnog vretena Tip korita Jednosmeran transport, korito poseduje povratne valjke i nepropusno je za prašinu Lanac Lanac sa jednostranim savijenim pločicama i naizmenično zavrtnjevima povezanim sintetičkim čistačima Pribor: Ulazni komad: 6 kom		

	Izlazni komad: 1 kom Oslonci: 8 kom		

19.000	**1kpl KORITASTI LANČANI TRANSPORTER** **Tehnološka oznaka R8** Tehnički podaci Materijal: pšenica Kapacitet: 120 t/h Nasipna gustina: 0.78 t/m3 Brzina transportovanja: 0.5 m/s **Ukupna dužina: 15,2 m** Materijal: pšenica Površina: toplo pocinkovana Nagib: 0° Pogonska jedinica (glava) Čelična konstrukcija sa integrisanim uređajem za obezbeđenje od preopterećenja i sa pogonskim lančanikom otpornim na habanje Izvedba pogonskog lančanika Ojačani lančanik sa žljebom protiv prljavštine Pogonski motor Tip motora montiran na vratilo, sa reduktorom paralelnih vratila i spiralnih zubaca Snaga: **5,5 kW** Zatezna jedinica (glava) Čelična konstrukcija sa lančanikom otpornim na habanje Izvedba: zatezanje preko navojnog vretena Tip korita Jednosmeran transport, korito poseduje povratne valjke i nepropusno je za prašinu Lanac Lanac sa jednostranim savijenim pločicama i naizmenično zavrtnjevima povezanim sintetičkim čistačima Pribor: Ulazni komad: 1 kom Izlazni komad: 1 kom Oslonci: 4 kom		

20.0	Gravitacioni cevovod f 268x4 mm:		
	cevØØ 268x4 šavna	**m**	**60**
	prirubnica ØØ270/Ø350	**kom.**	**40**
	segment ceviØ 268x4 -Ø = 15°	**kom.**	**40**
	nosači za vezu cevi za objekat i ukrućenja dugačkih deonica cevovoda. (250 kg)	**kpl**	**1**

21.0	Montaža mašinskotehnološke opreme, potrošni i montažni materijal i probni rad, Transportni troškovi i rad autodizalice		

R E K A P I T U L A C J A

1	**SILOSI**
2	**ČELIČNA KONSTRUKCIJA (MOSTOVI)**
3	**MAŠINSKO-TEHNOLOŠKA OPREMA**
4	**MONTAŽA MAŠINSKO-TEHNOLOŠKE OPREME,POTROŠNI I MONTAŽNI MATERIJAL I PROBNI RAD**
5	**TRANSPORTNI TROŠKOVI I RAD AUTODIZALICE**

NAPOMENA: - Svi elektro pogoni na transportnim uređajima i komandnim usmerivačima zrna su u zaštiti **IP- 54 a uvodne kutije elektromotora u zaštiti IP-55**

-Elektro pogoni pužnmih planetarnih izuzimača 14.10 u silo ćelijama su predviđeni za ugradnju za **ATEX zonu 21 u izvedbi Ex II 2D 125^0 C**

-Aksijalni krovni ventilatori na ćelijama 13.7 su sa elektromotorima u zaštiti **IP-65**

6.5.4 PRORAČUN I IZBOR OPREME

Transportna oprema je kapaciteta Q=120 t/h proizvođača „MLINOMONT“ doo Bogatić . Izbor pogonskih agregata je izvršen na osnovu preporuke proizvođača koji garantuje kapacitete posebno za svaki uređaj u zavisnosti od vrste sirovine koja se transportuje i položaja u tehnološkoj liniji.Priložena tablica je orijentaciona i moguće je odstupanje od datih vrednosti u zavisnosti od specifičnosti pojedinih agregata.

Snage el. Motora na kapacitetu 120 t/h										
poz	2.00	3.00	4.00	4.00	12.00	13.00	16.00	17.00	18.00	19.00
T oz.	R1	R2	E1	E2	R3	R4	R5	R6	R7	R8
L/H	11,3	7	34,8	34,8	22,4	26,5	15	22,4	25,2	15,2
kW	4	2,2	22	22	7,5	9,2	5,5	7,5	9,2	5,5

ODGOVORNI PROJEKTANT:
Zlatko Knežević dipl. Ing.maš.

ИНЖЕЊЕРСКА КОМОРА СРБИЈЕ
Златко М. Кнежевић
дипл. маш. инж.
333 0935 03
ОДГОВОРНИ ПРОЈЕКТАНТ

6.5. GRAFIČKA DOKUMENTACIJA

1. SITUACIONI PLAN
2. TEHNOLOŠKI DIJAGRAM
3. OSNOVA TEMELJA
4. OSNOVA TEMELJA +1,50
5. OSNOVA KROVNIH RAVNI
6. PRESEK A-A
7. PRESEK B-B
8. PRESEK C-C
9. PRESEK D-D
10. MAŠINSKA KUĆA OSNOVE I PRESECI
11. MAŠINSKA KUĆA -GRADJEVINSKA PODLOGA
12. ASPIRACIONI KOLEKTOR SA PRIKLJUČCIMA SMA203
13. TRANSPORTERI

ODGOVORNI PROJEKTANT:
Zlatko Knežević dipl. Ing.maš.

LEGENDA:

1. PORTIRNICA
2. VAGARSKA KUĆA SA LABORATORIJOM
3. ELEKTORNSKA KOLSKA VAGA
4. USIPNI KOŠ
5. ELEVATORSKA JAMA
6. MAŠINSKA KUĆA
7. SILOSNE ĆELIJE
8. ĆELIJE SA KONUSOM

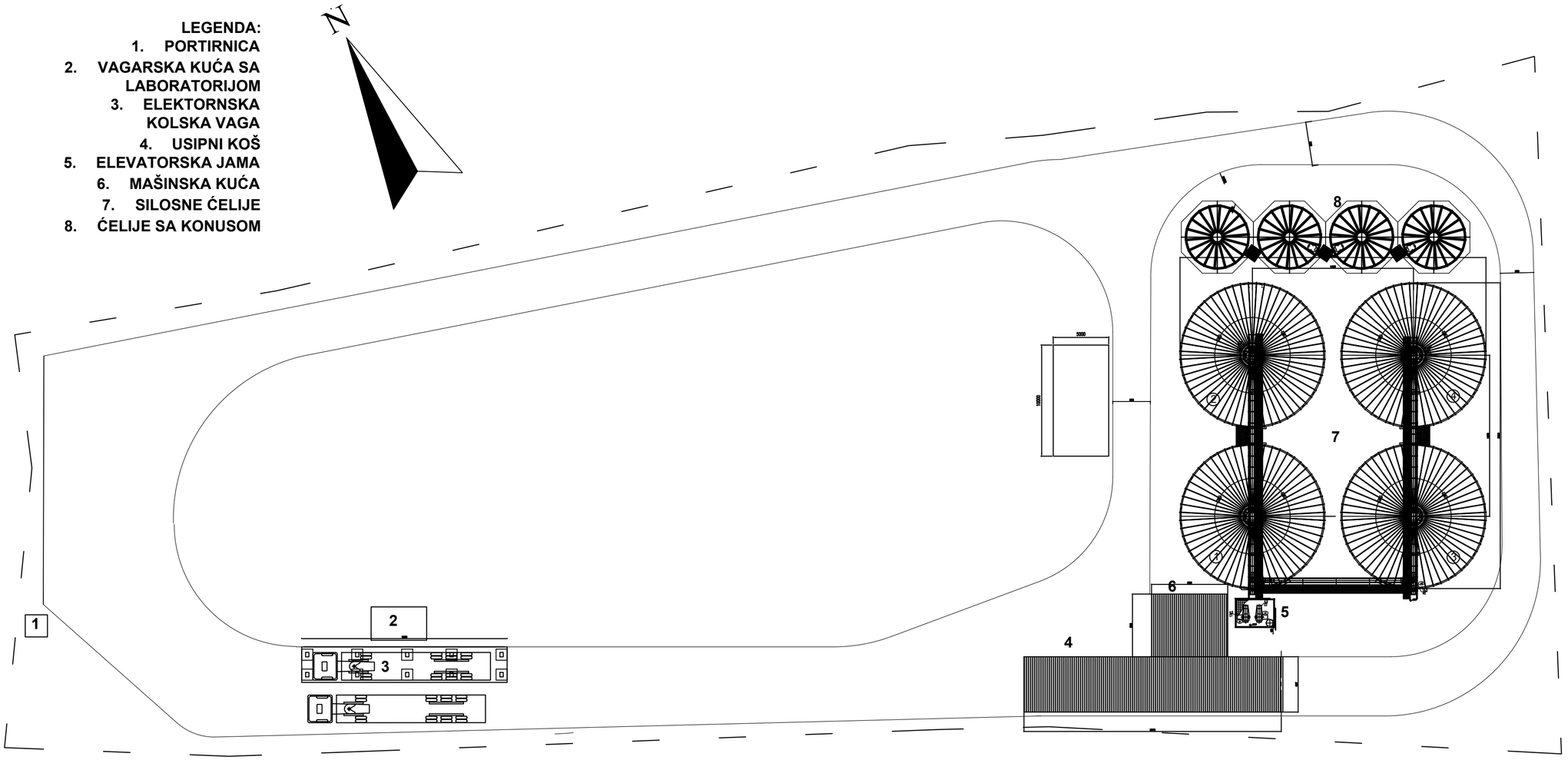

Situacija

tma	tehnomehanika VETERNIK, Ul. Školska br.8		pecat odgovornog projektanta:	investitor: *"GARANT" SPUŽ*
	ime i prezime:	potpis:		objekat: *SILOS ZA ŽITARICE*
odg.projektant	Zlatko Kneževic, d.i.m.			lokacija: KP br 367/3 i 367/5, KO Grbe, Danilovgrad
projektant:			PROJEKAT:	*PZI SILOS ZA ŽITARICE kapaciteta 8880 m3*
saradnik:				
razmera: 1:300	Sadržaj: Situacija		oznaka pr:	broj crteža: 1
			datum:	zamena za:

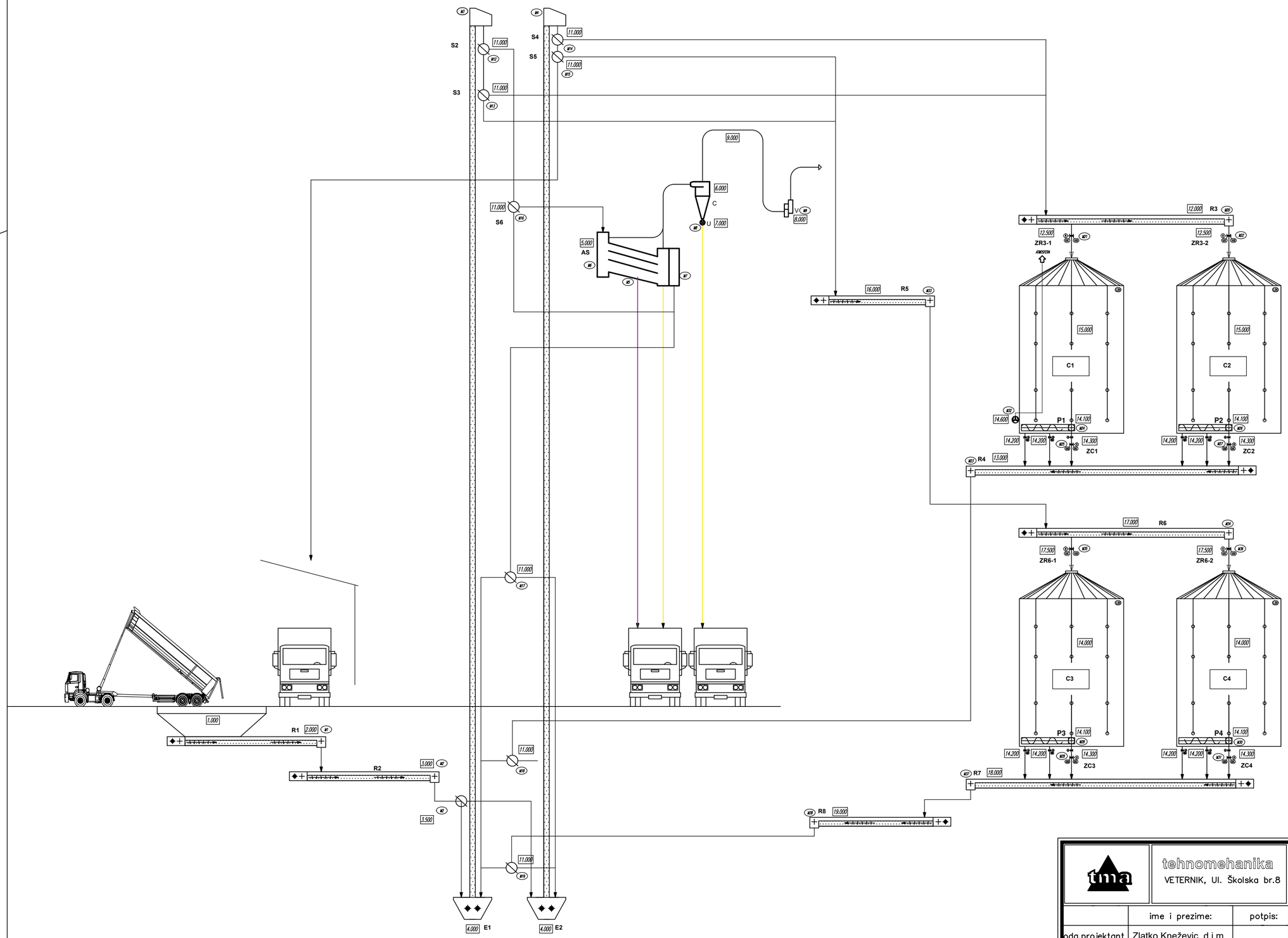

Tehnološki dijagram

tehnomehanika VETERNIK, Ul. Školska br.8		pecat odgovornog projektanta:	investitor: *"GARANT" SPUŽ*
	ime i prezime:	potpis:	objekat: *SILOS ZA ŽITARICE*
odg.projektant	Zlatko Kneževic, d.i.m.		lokacija: KP br 367/3 i 367/5, KO Grbe, Danilovgrad
projektant:			PROJEKAT: *PZI SILOS ZA ŽITARICE kapaciteta 8880 m3*
saradnik:			
razmera:	Sadržaj: Tehnološki dijagram		oznaka pr: / broj crteža: 2
			datum: / zamena za:

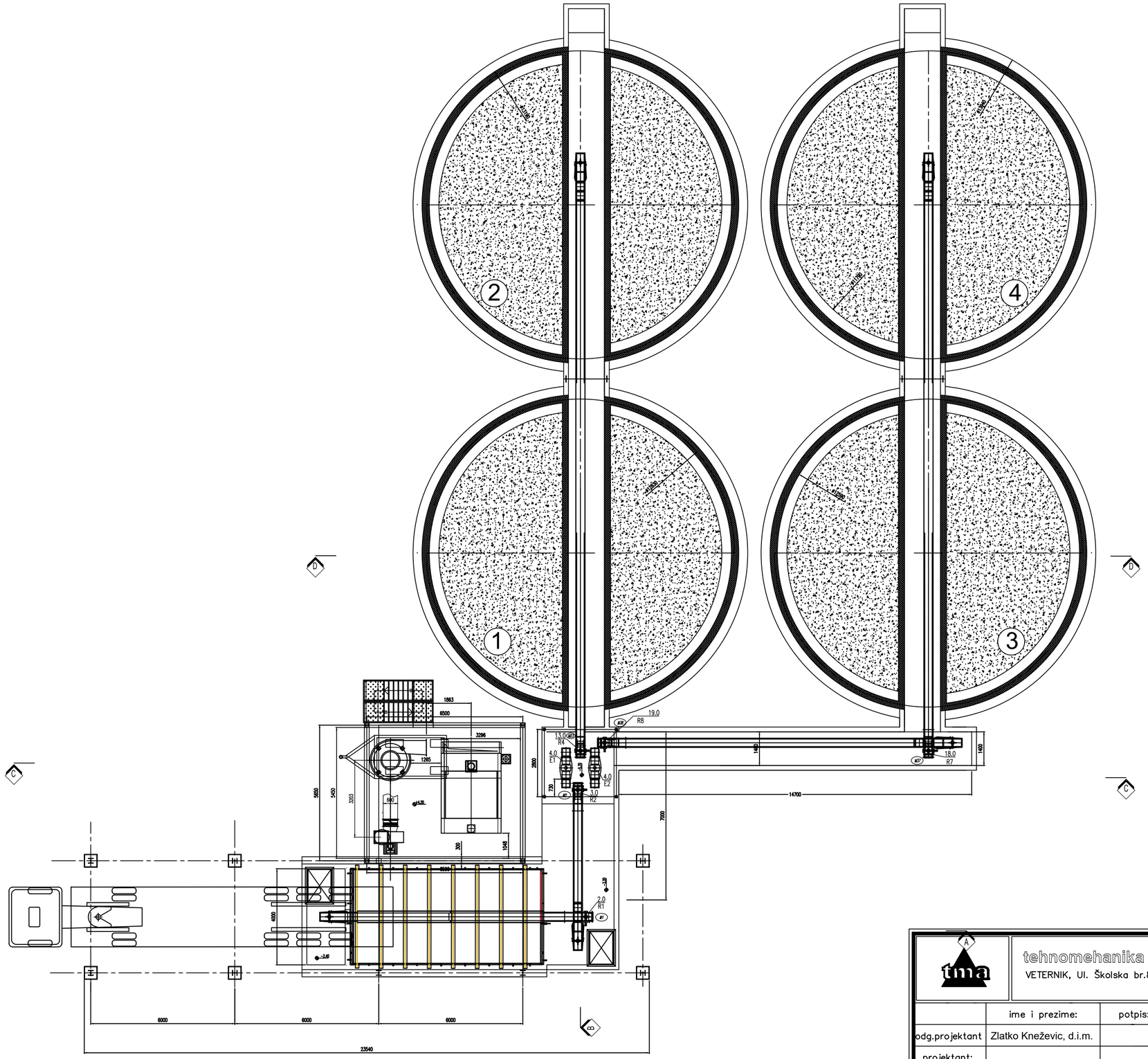

Osnova temelja

tehnomehanika VETERNIK, Ul. Školska br.8		pecat odgovornog projektanta:	investitor: *"GARANT" SPUŽ*
	ime i prezime:	potpis:	objekat: *SILOS ZA ŽITARICE*
odg.projektant	Zlatko Kneževic, d.i.m.		lokacija: KP br 367/3 i 367/5, KO Grbe, Danilovgrad
projektant:			PROJEKAT: *PZI SILOS ZA ŽITARICE kapaciteta 8880 m3*
saradnik:			
razmera: 1:125	Sadržaj: Osnova temelja		oznaka pr: / broj crteža: 3
			datum: / zamena za:

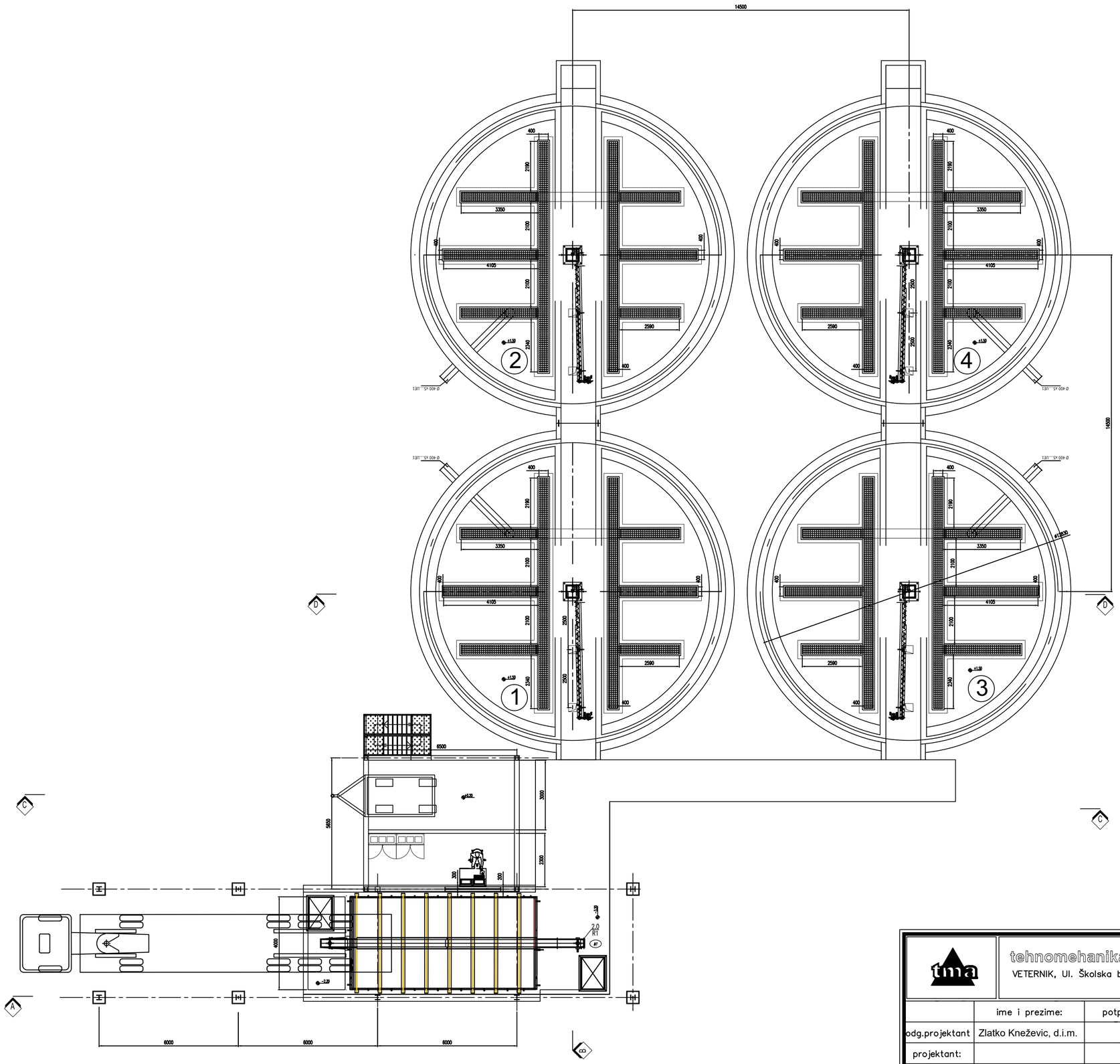

tmn	tehnomehanika VETERNIK, Ul. Školska br.8	pecat odgovornog projektanta:	investitor: ***"GARANT" SPUŽ***
	ime i prezime:	potpis:	objekat: ***SILOS ZA ŽITARICE***
odg.projektant	Zlatko Kneževic, d.i.m.		lokacija: KP br 367/3 i 367/5, KO Grbe, Danilovgrad
projektant:			PROJEKAT: ***PZI SILOS ZA ŽITARICE kapaciteta 8880 m3***
saradnik:			
razmera: 1:125	Sadržaj: Osnova temelja +1,50		oznaka pr: / broj crteža: 4
			datum: / zamena za:

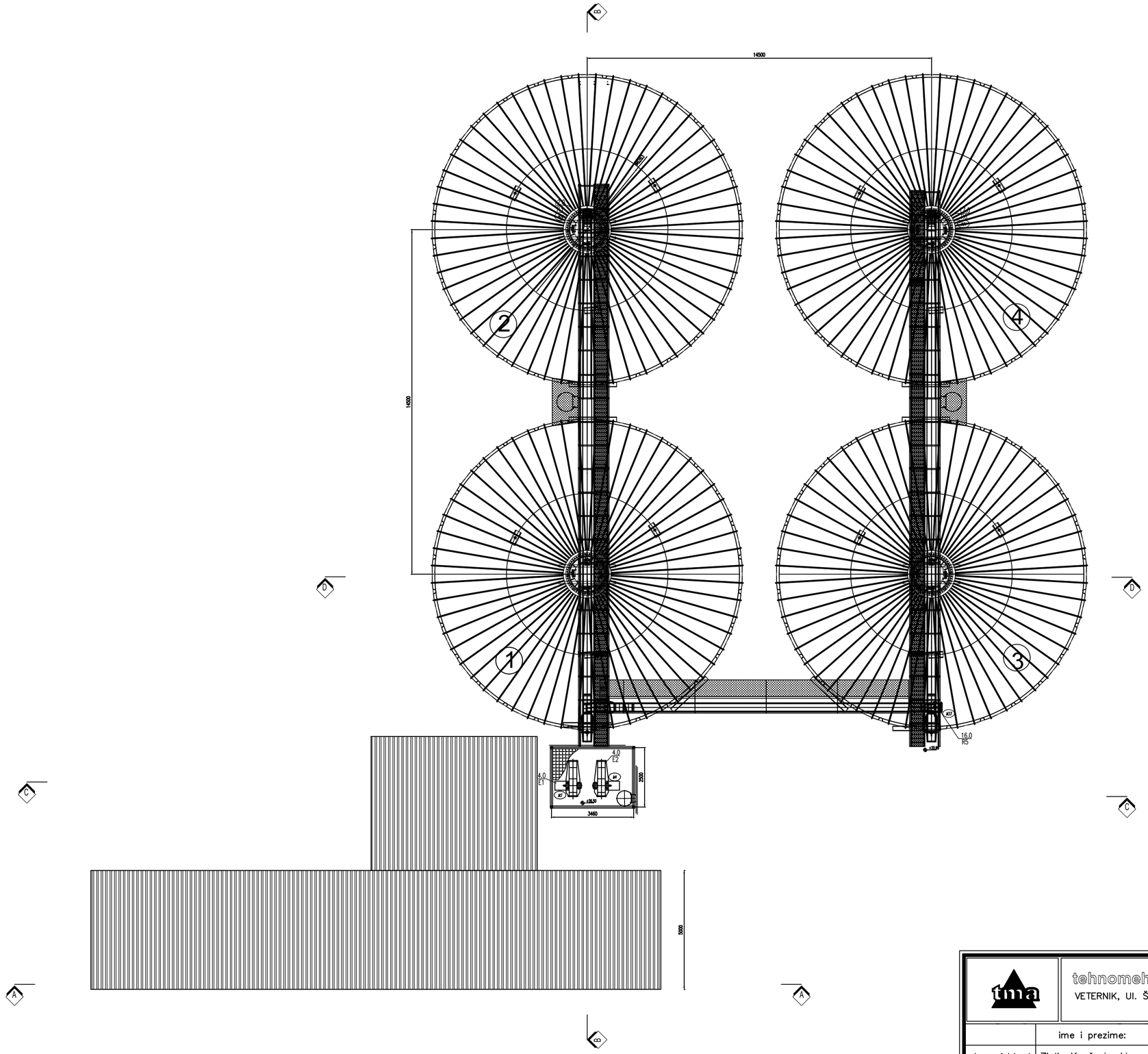

Osnova krova

tma	tehnomehanika VETERNIK, Ul. Školska br.8	pecat odgovornog projektanta:	investitor: ***"GARANT" SPUŽ***
	ime i prezime:	potpis:	objekat: ***SILOS ZA ŽITARICE*** lokacija: KP br 367/3 i 367/5, KO Grbe, Danilovgrad
odg.projektant	Zlatko Kneževic, d.i.m.		
projektant:			PROJEKAT: ***PZI SILOS ZA ŽITARICE kapaciteta 8880 m3***
saradnik:			
razmera: 1:100	Sadržaj: Osnova krovnih ravni		oznaka pr: / broj crteža: 5
			datum: / zamena za:

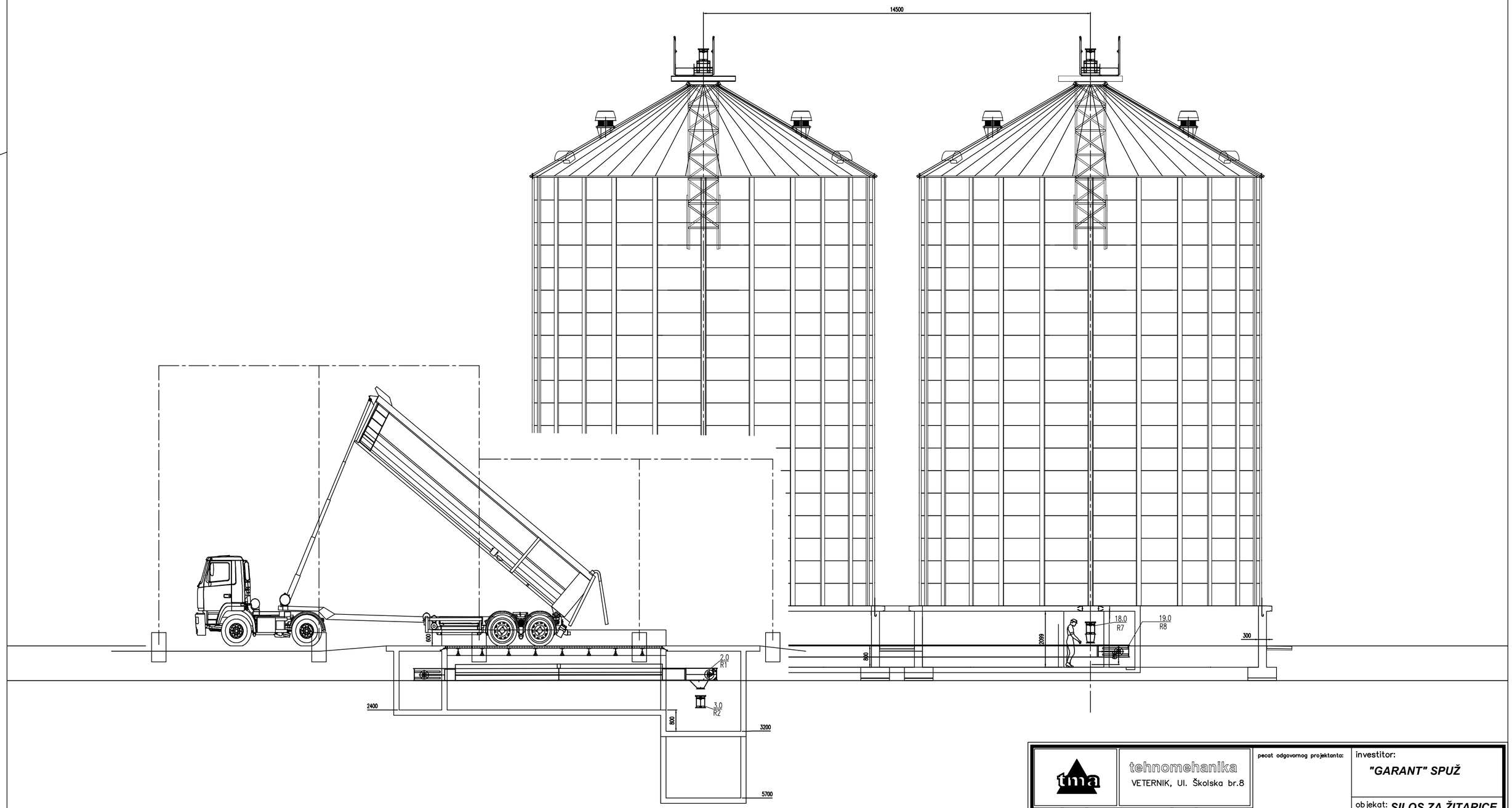

Presek A-A

tehnomehanika VETERNIK, Ul. Školska br.8		pecat odgovornog projektanta:	investitor: *"GARANT" SPUŽ*
			objekat: *SILOS ZA ŽITARICE*
	ime i prezime:	potpis:	lokacija: KP br 367/3 i 367/5, KO Grbe, Danilovgrad
odg.projektant	Zlatko Kneževic, d.i.m.		
projektant:			PROJEKAT: *PZI SILOS ZA ŽITARICE kapaciteta 8880 m3*
saradnik:			
razmera: 1:100	Sadržaj: Presek A-A		oznaka pr: / broj crteža: 6
			datum: / zamena za:

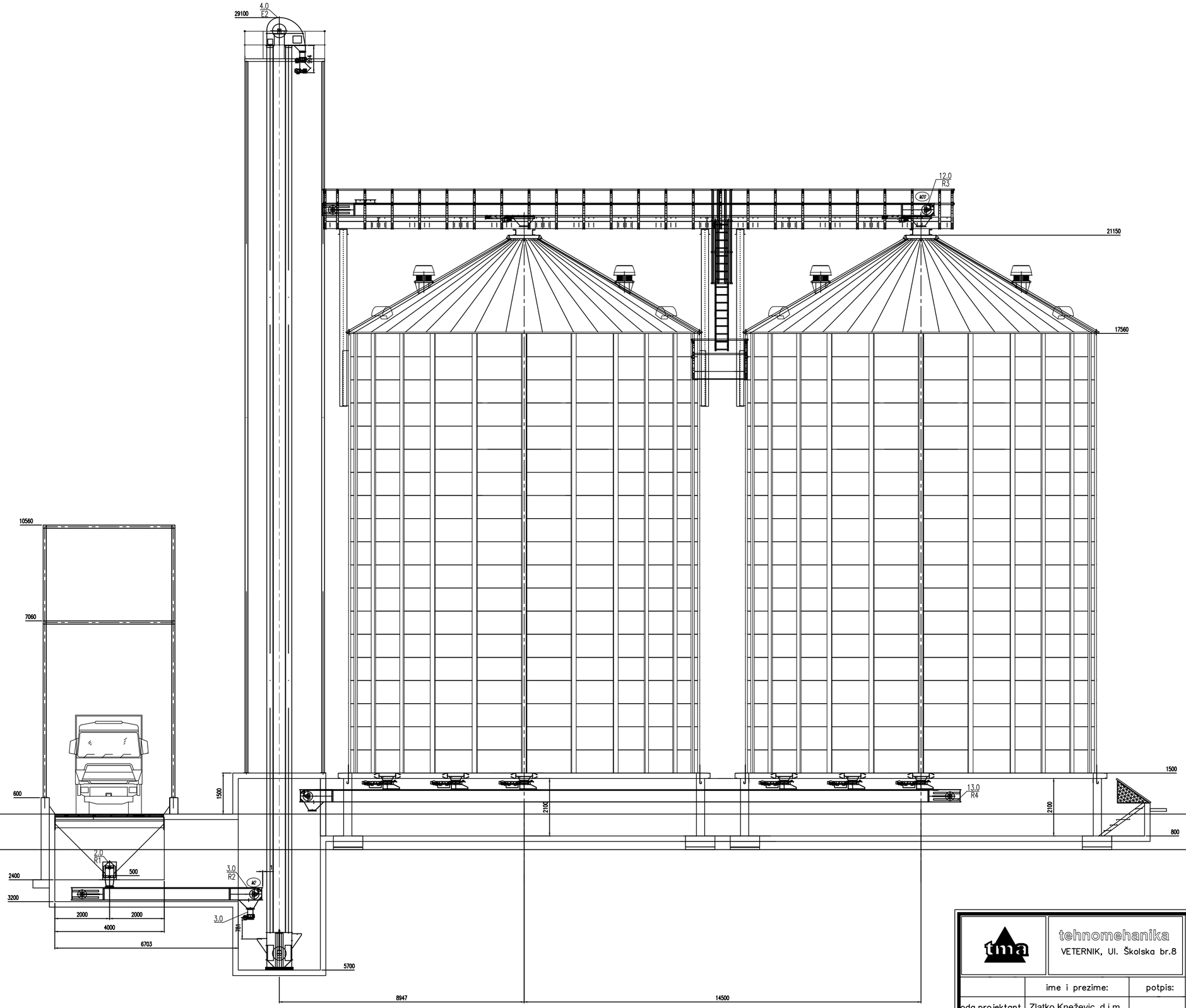

Presek B-B

tehnomehanika VETERNIK, Ul. Školska br.8		pecat odgovornog projektanta:	investitor: *"GARANT" SPUŽ*
	ime i prezime:	potpis:	objekat: *SILOS ZA ŽITARICE*
odg.projektant	Zlatko Kneževic, d.i.m.		lokacija: KP br 367/3 i 367/5, KO Grbe, Danilovgrad
projektant:			PROJEKAT: *PZI SILOS ZA ŽITARICE kapaciteta 8880 m3*
saradnik:			
razmera: 1:100	Sadržaj: Presek B-B		oznaka pr: / broj crteža: 7
			datum: / zamena za:

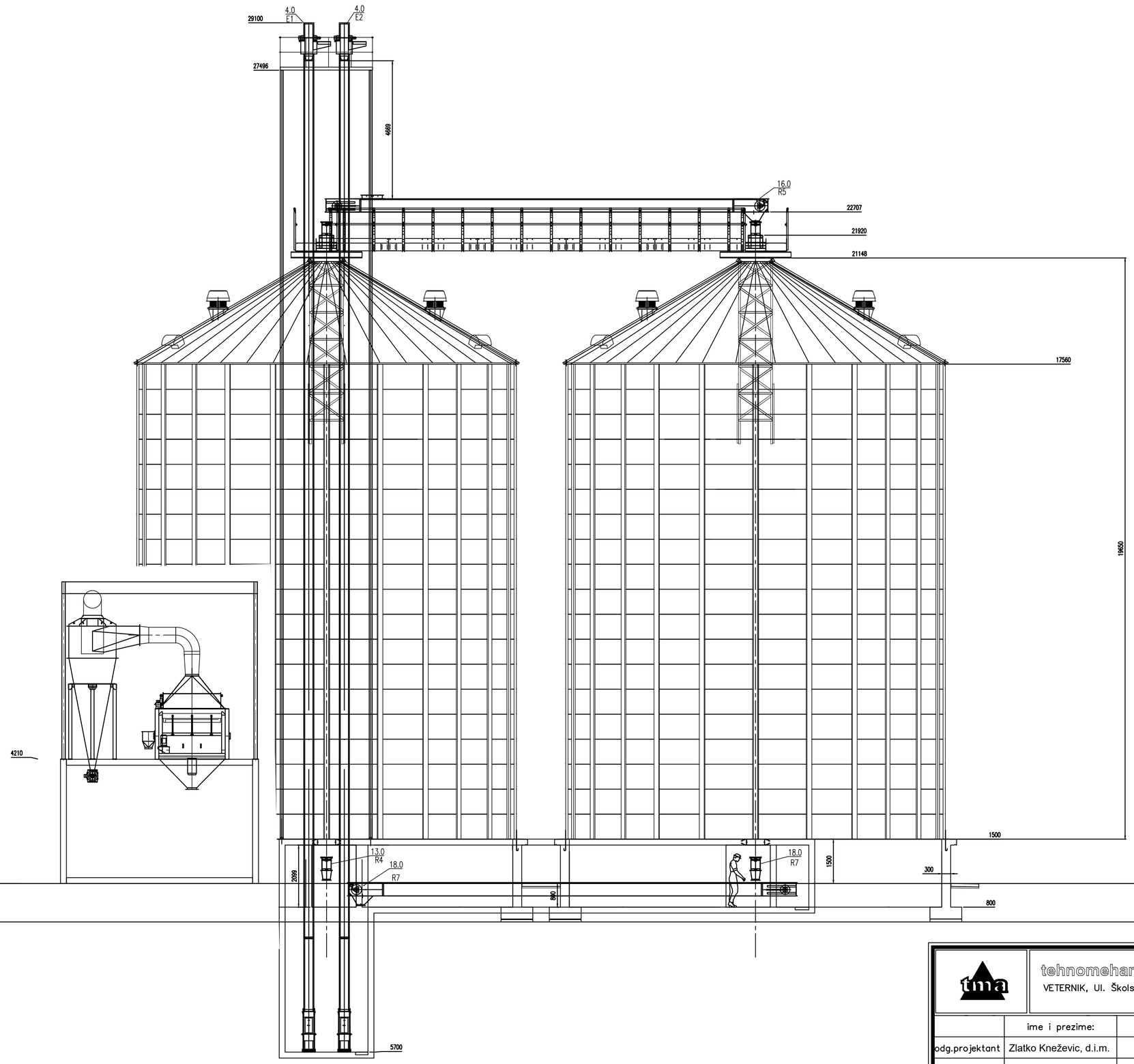

Presek C-C

tmа	tehnomehanika VETERNIK, Ul. Školska br.8	pecat odgovornog projektanta:	investitor: *"GARANT" SPUŽ*
	ime i prezime:	potpis:	objekat: *SILOS ZA ŽITARICE*
odg.projektant	Zlatko Kneževic, d.i.m.		lokacija: KP br 367/3 i 367/5, KO Grbe, Danilovgrad
projektant:			PROJEKAT: *PZI SILOS ZA ŽITARICE kapaciteta 8880 m3*
saradnik:			
razmera: 1:100	Sadržaj: Presek C-C		oznaka pr: / broj crteža: 8
			datum: / zamena za:

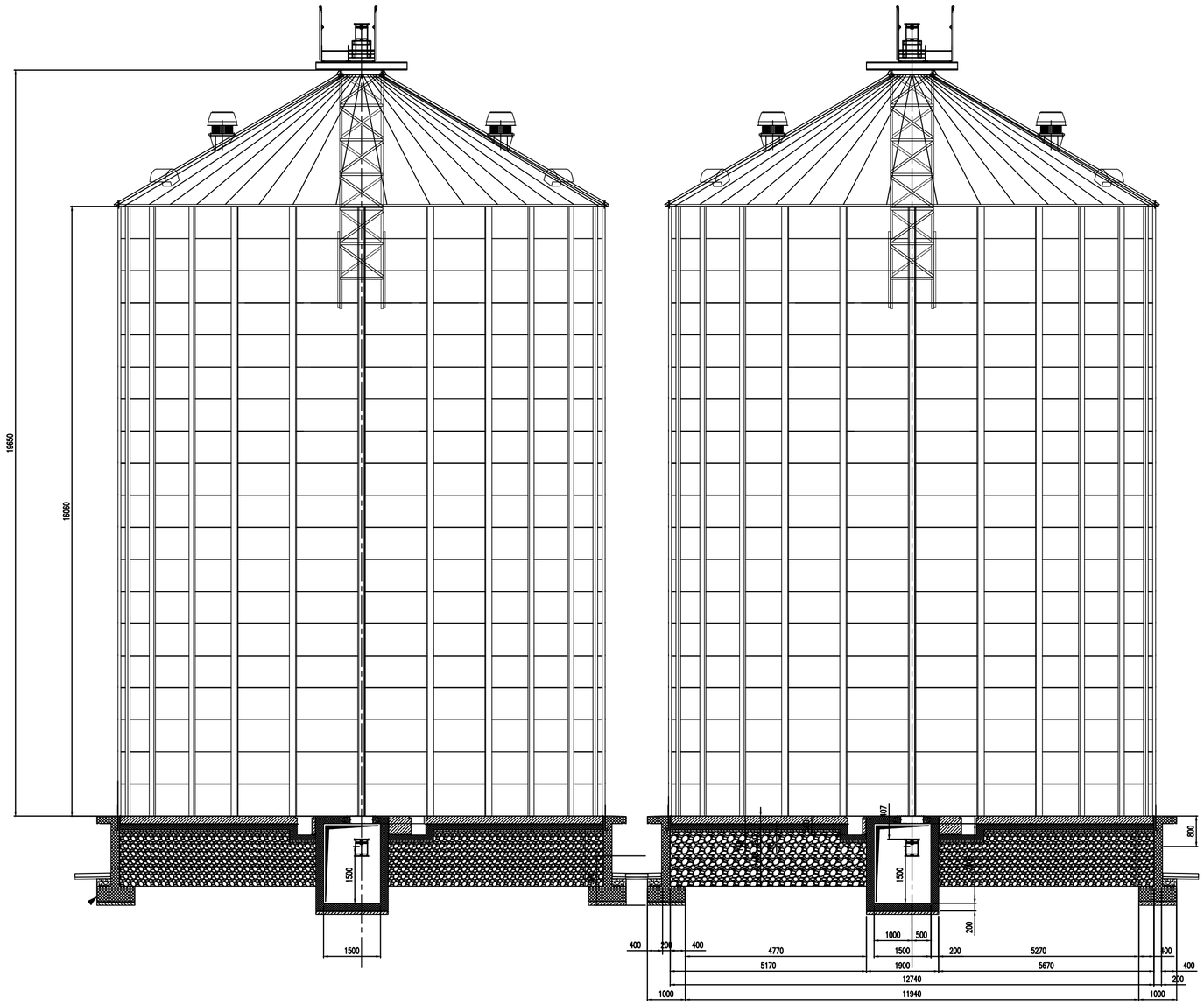

Presek D-D

tma	tehnomehanika VETERNIK, Ul. Školska br.8		pecat odgovornog projektanta:	investitor: *"GARANT" SPUŽ*
	ime i prezime:	potpis:		objekat: *SILOS ZA ŽITARICE* lokacija: KP br 367/3 i 367/5, KO Grbe, Danilovgrad
odg.projektant	Zlatko Kneževic, d.i.m.			
projektant:			PROJEKAT: *PZI SILOS ZA ŽITARICE kapaciteta 8880 m3*	
saradnik:				
razmera: 1:100	Sadržaj: Presek D-D		oznaka pr:	broj crteža: 9
			datum:	zamena za:

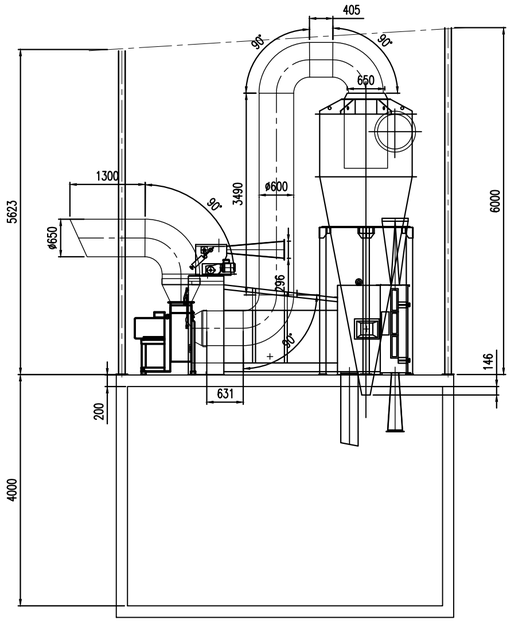

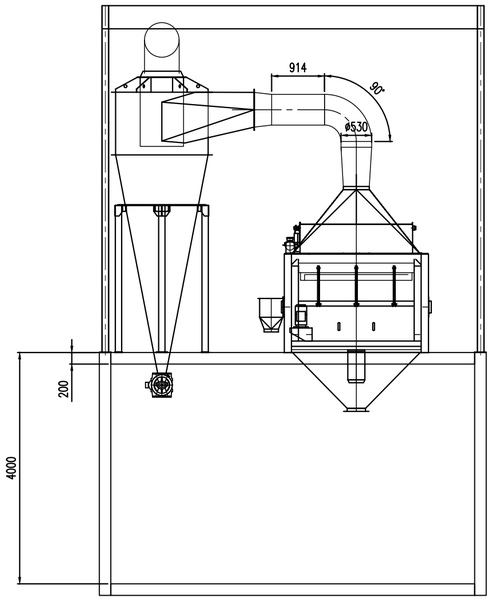

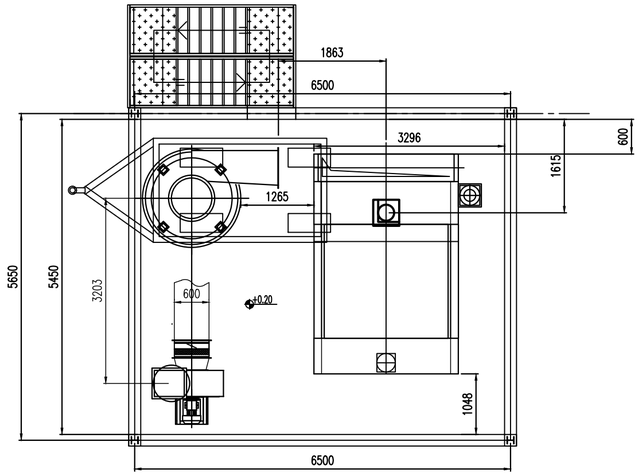

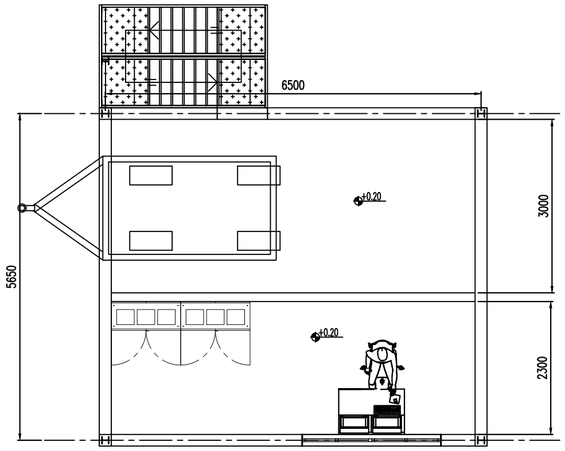

tma	tehnomehanika VETERNIK, Ul. Školska br.8		pecat odgovornog projektanta:	investitor: *"GARANT" SPUŽ*
	ime i prezime:	potpis:		objekat: *SILOS ZA ŽITARICE*
odg.projektant	Zlatko Kneževic, d.i.m.			lokacija: KP br 367/3 i 367/5, KO Grbe, Danilovgrad
projektant:			PROJEKAT: *PZI SILOS ZA ŽITARICE kapaciteta 8880 m3*	
saradnik:				
razmera: 1:75	Sadržaj: Mašinska kuća osnove i preseci		oznaka pr:	broj crteža: 10
			datum:	zamena za:

SOPSTVENA TEŽINA 3800 kg

U RADU TEŽINA 4260 kg

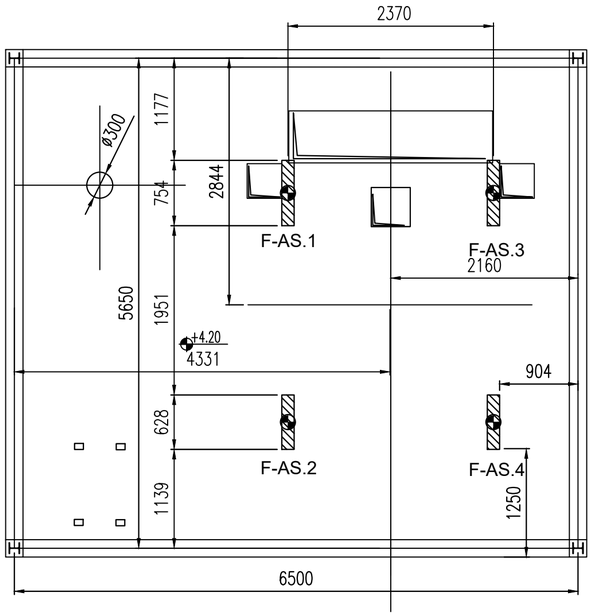

Kota +4.20					
Poz.	Naziv	Oslonac	Opterećenje (kN)		
			Statičko	Dinamičko	
				Horiz	Vert
	ASPIRATER	F-AS.1	9.95	±0.09	±0.22
		F-AS.2	9.95	±0.09	±0.22
		F-AS.3	9.95	±0.09	±0.22
		F-AS.4	9.95	±0.09	±0.22
OSLONAC NA PODU					

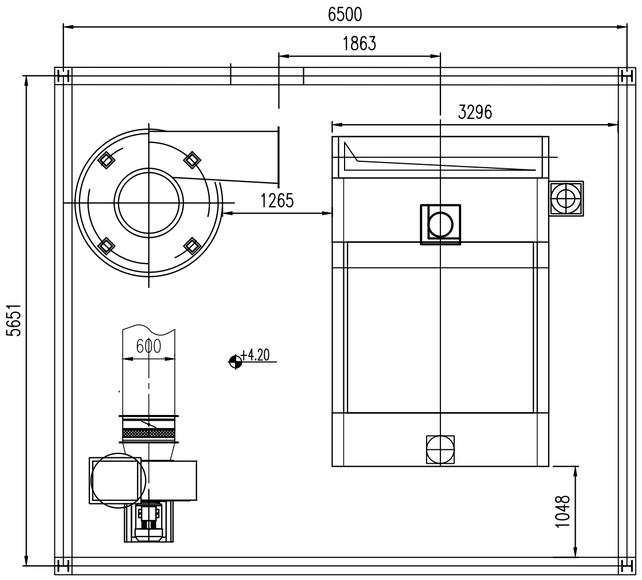

tmą	tehnomehanika VETERNIK, Ul. Školska br.8	pecat odgovornog projektanta:	investitor: *"GARANT" SPUŽ*
	ime i prezime:	potpis:	objekat: *SILOS ZA ŽITARICE*
odg.projektant	Zlatko Kneževic, d.i.m.		lokacija: KP br 367/3 i 367/5, KO Grbe, Danilovgrad
projektant:			PROJEKAT: *PZI SILOS ZA ŽITARICE kapaciteta 8880 m3*
saradnik:			
razmera: 1:100	Sadržaj: Mašinska kuća -gradjevinska osnova		oznaka pr: / broj crteža: 11
			datum: / zamena za:

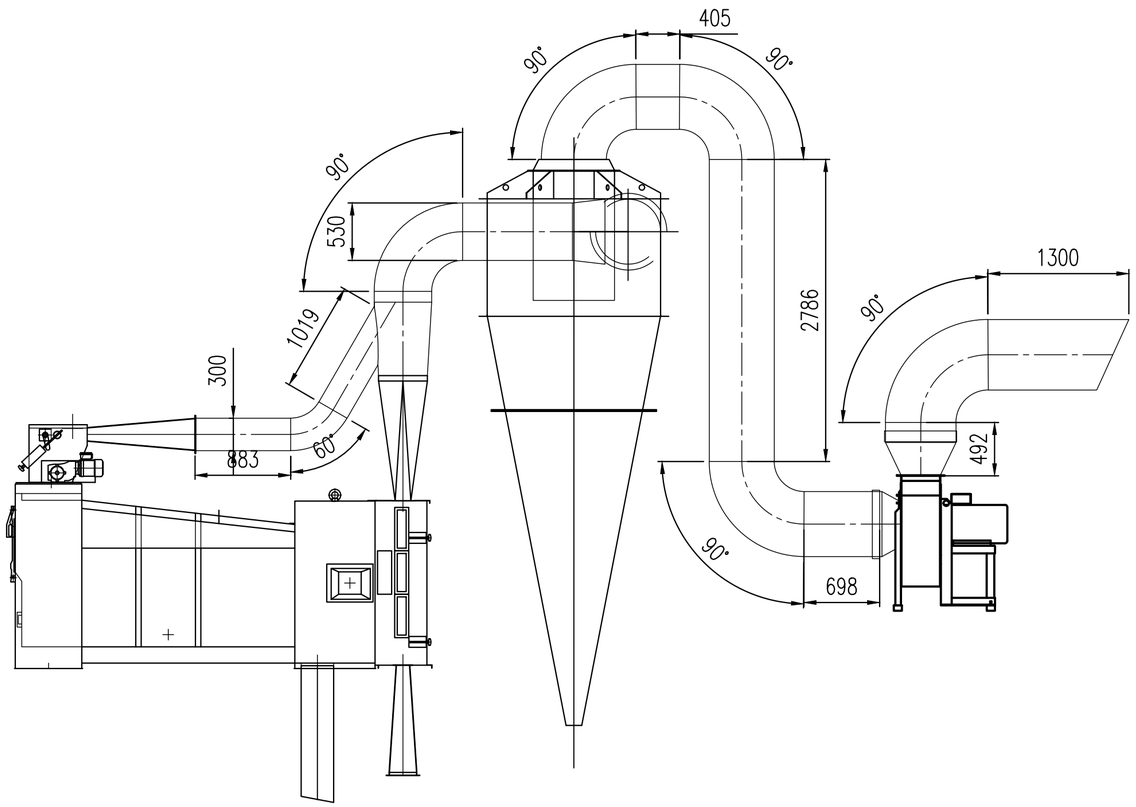

Ulazni aspiracioni koš

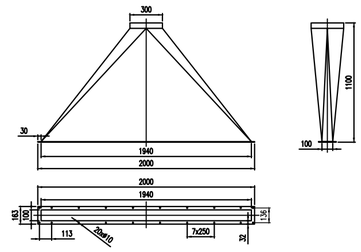

Izlazni aspiracioni koš

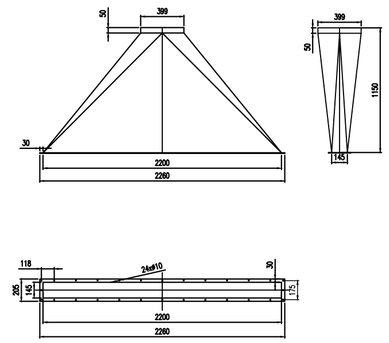

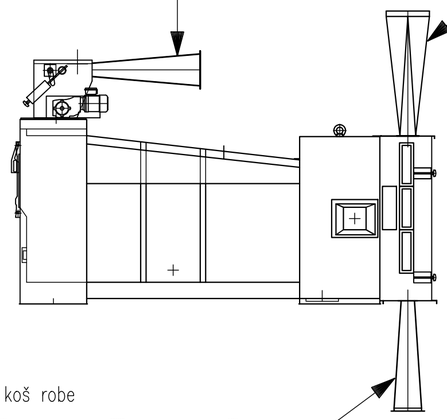

Izlani koš robe

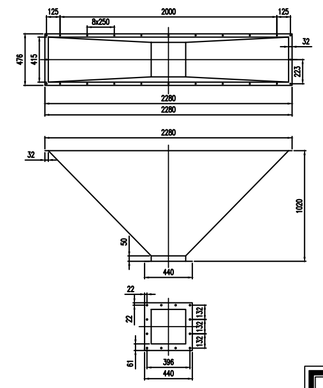

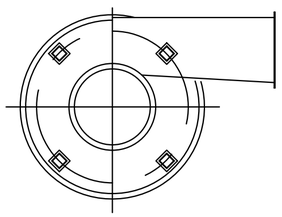

tima	tehnomehanika VETERNIK, Ul. Školska br.8		pecat odgovornog projektanta:	investitor: ***"GARANT" SPUŽ***
	ime i prezime:	potpis:		objekat: ***SILOS ZA ŽITARICE***
odg.projektant	Zlatko Kneževic, d.i.m.			lokacija: KP br 367/3 i 367/5, KO Grbe, Danilovgrad
projektant:			PROJEKAT: ***PZI SILOS ZA ŽITARICE*** ***kapaciteta 8880 m3***	
saradnik:				
razmera: 1:100	Sadržaj: Aspiracioni kolektor i priključci SMA203		oznaka pr:	broj crteža: 12
			datum:	zamena za:

Elevatori 120t/h

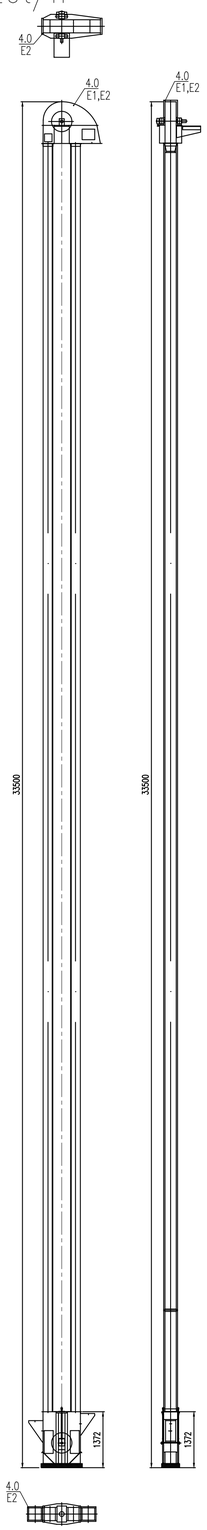

Redleri 120t/h

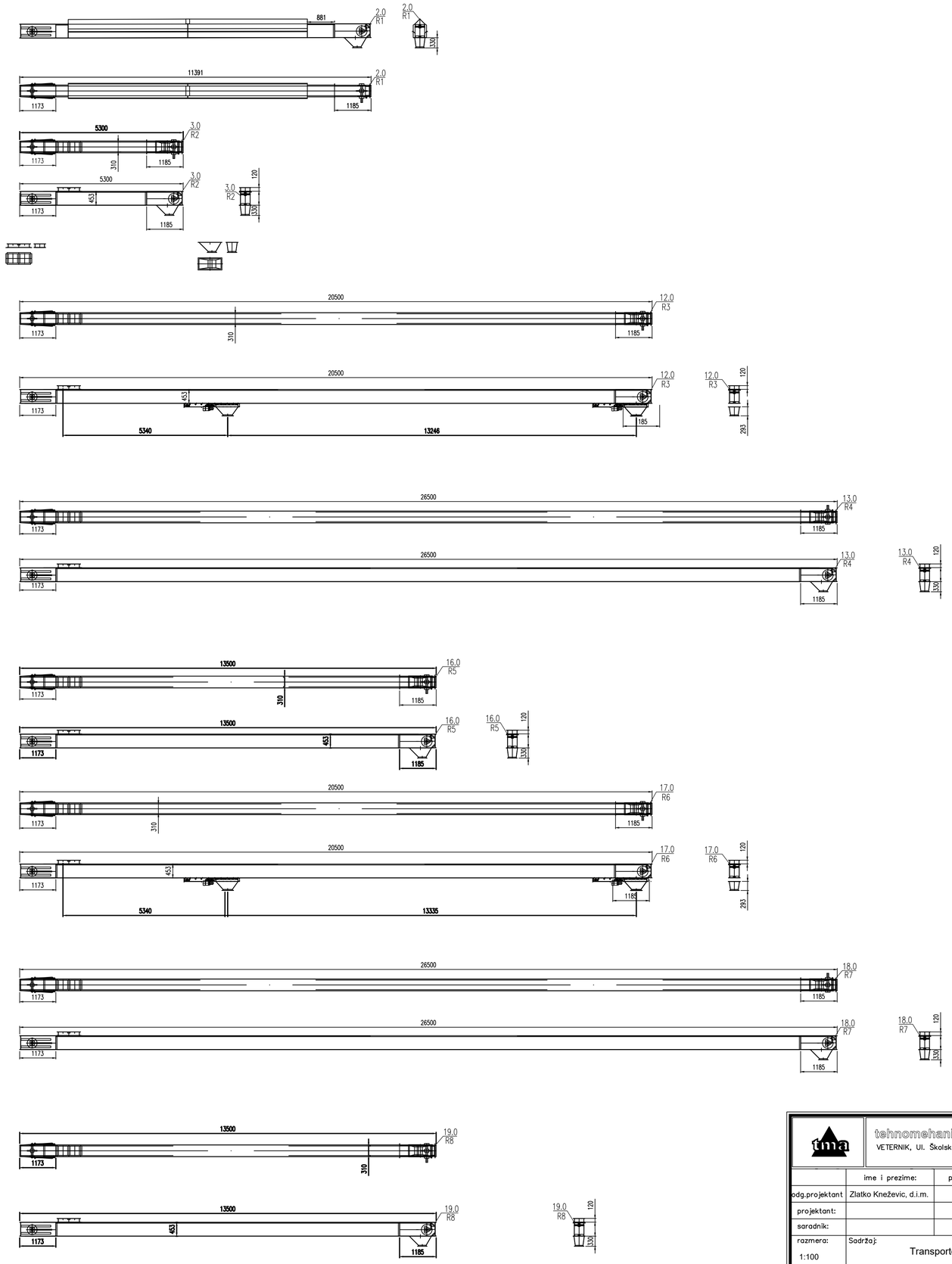

tma	tehnomehanika VETERNIK, Ul. Školska br.8		pecat odgovornog projektanta:	investitor: *"GARANT" SPUŽ*
	ime i prezime:	potpis:		objekat: ***SILOS ZA ŽITARICE***
odg.projektant	Zlatko Kneževic, d.i.m.			lokacija: KP br 367/3 i 367/5, KO Grbe, Danilovgrad
projektant:			PROJEKAT:	***PZI SILOS ZA ŽITARICE kapaciteta 8880 m3***
saradnik:				
razmera: 1:100	Sadržaj: Transporteri			oznaka pr: / broj crteža: 13
				datum: / zamena za: